«ՊՌՈՇԱԲԵՐԴՇԻՆ» ՍՊԸ

«ՊՌՈՇԱԲԵՐԴՇԻՆ» ՍՊԸ
ԼԻՑԵՆԶԻԱ՝ ՔՊԼ 17126

«PROSHABERDSHIN» LLC
LICENSE՝ UDSL 17126

ԱՇԽԱՏԱՆՔԱՅԻՆ ՆԱԽԱԳԻԾ

ՀՀ ՎԱՅՈՑ ՁՈՐ ՄԱՐԶԻ ԵՂԵԳՆԱՁՈՐ ՀԱՄԱՅՆՔԻ ՆՈՐ ՔԱՂԱՔԱՅԻՆ ԳԵՐԵԶՄԱՆՈՑԻ ԿԱՌՈՒՑՄԱՆ ՇԻՆԱՐԱՐԱԿԱՆ ԱՇԽԱՏԱՆՔՆԵՐԻ ՆԱԽԱԳԻԾ

ՊԱՏՎԻՐԱՏՈՒ՝ ԵՂԵԳՆԱՁՈՐԻ ՀԱՄԱՅՆՔԱՊԵՏԱՐԱՆ

ՊԱՅՄԱՆԱԳԻՐ N՝ <<ՎՁՄ-ԵՀ-ԲՄԾՁԲ-21/Ն>>

ՏՆՕՐԵՆ՝ _____ Կ. ՄՈՎՍԻՍՅԱՆ

ԵՂԵԳՆԱՁՈՐ 2021

ՀԱՅԱՍՏԱՆԻ ՀԱՆՐԱՊԵՏՈՒԹՅՈՒՆ
ՎԱՅՈՑ ՁՈՐԻ ՄԱՐԶ
ԵՂԵԳՆԱՁՈՐ ՀԱՄԱՅՆՔ

ՆԱԽԱԳԾՄԱՆ ԹՈՒՅԼՏՎՈՒԹՅՈՒՆ

(ՃԱՐՏԱՐԱՊԵՏԱՀԱՍՏԱԿԱԳԾԱՅԻՆ ԱՌԱՋԱԴՐԱՆՔ)

N 12 16 12 20 20 թ.

Օբյեկտ

(օբյեկտի անվանումը, կառուցում, վերակառուցում, ուժեղացում, վերականգնում, գործառնական նշանակության փոփոխություն)

(հակիրճ բնորոշումը, հզորությունը

նախագծային փաստաթղթերի մշակման համար:

ռիսկայնության աստիճանը (կատեգորիան), նախագծման փուլերը և այլն)

Գտնվելու վայրը

(մարզի, համայնքի, վարչական անվանումները, շենքի համարը, հողամասի ծածկագիրը)

Կառուցապատող

(կազմակերպության անվանումը, գտնվելու վայրը, ֆիզիկական անձի անունը, ազգանունը,

բնակության վայրը, հեռախոսահամարը, էլեկտրոնային հասցեն)

Առաջադրանքի տրամադրման հիմքը

(կառուցապատման թույլտվով ՀՀ օրենսդրությամբ սահմանված

կարգով հողամասի տրամադրման, անշարժ գույքի փոփոխման իրավունքը հաստատող անհրաժեշտ փաստաթղթերը)

Առաջադրանքի գործողության ժամկետը 9 (վեց) ամիս

(ՆՄ հավելվածի 32-րդ կետին համապատասխան)

ՆԱԽԱԳԾՎՈՂ ՀՈՂԱՄԱՍԻ ԲՆՈՒԹԱԳԻՐԸ

(աստղանիշով (*) նշված դրույթների գրաֆիկական արտացոլումը տրամադրվում է կից ներկայացվող ամփոփ սխեմայով՝ Մ 1:500)

Հողամասը գտնվում է

(հողամասի դիրքը քաղաքաշինական միջավայրում, դրա նպատակային և գործառնական նշանակությունը)

(*) Հողամասի չափերը

(հողամասի սահմանները՝ կոորդինատային նշահարմամբ, մակերեսը (հա)

Հողամասի առկա վիճակը

(ռելիեֆի բնութագիրը, շենքերի (այդ թվում՝ քանդման ենթակա) առկայությունը (օգտագործումը, նշանակությունը, հարկայնությունը, շինարարական նյութերը և այլն), կանաչապատումը, բարեկարգումը և այլն)

(*) Տրանսպորտային կայմանները

(ճանապարհների առկայությունը, երկաթուղային տրանսպորտի մոտեցումները և այլն)

(*) Ինժեներական ցանցեր կարքավորումներ

ամատակարարման,
ջուղու, գազամատակարարման,
աք ջրի մատակարարման,
էկտրամատակարարման,
էկտրոնային հաղորդակցության
մակարգեր)

(նախագծվող հողամասով կամ կից տարածքով անցնող ինժեներական ենթակառուցվածքները, այդ թվում՝ ստորգետնյա)

(*) Կից հողամասեր

(կից հողօգտագործումների անվանումը և դրանց սահմանները՝ համաձայն ներկայացված սխեմայի)

Բնության հատուկ
հսկվող և (կամ)
հատմամշակութային
ուշարձանների տարածքներ
սահպանական գոտիներ)

(հուշարձանի անվանումը, կարգավիճակը և այլն)

(*) Հատակագծային
սահմանափակումներ

(տեղանքում գործող արտադրական, պաշտպանվող օբյեկտների, ինժեներատրանսպորտային ենթակառուցվածքների և այլ օբյեկտների նկատմամբ սահմանափակումները, այդ թվում՝ սերվիտուտները)

ՆԱԽԱԳԾԱՅԻՆ ՊԱՀԱՆՋՆԵՐԸ

(աստղանիշով (*) նշված դրույթների գրաֆիկական արտացոլումը տրամադրվում է կից ներկայացվող ամփոփ սխեմայով՝ Մ1:500)

9.Հարտարապետահատակագծային
պահանջներ

(ելնելով Հայաստանի Հանրապետության օրենսդրության և նորմատիվամեթոդական փաստաթղթերի պահանջներից, առկա քաղաքաշինական ծրագրային փաստաթղթերի դրույթներից կամ դրանց բացակայության դեպքում՝ կազմավորված (կազմավորվող) քաղաքաշինական միջավայրի պայմաններից)

9.1. (*) օբյեկտի հեռավորությունը
կարմիր գծից (մետր)

9.2. (*) հեռավորությունը հարևան
հողակտորներից (օբյեկտներից)
(մետր)

9.3. թույլատրելի բարձրությունը
(մետր)

սահմանային հարկայնության բարձրությունը գերազանցող շենքերի և շինությունների նախագծման դեպքում՝ ՀՀՇՆ II-6.02-2006 «Սեյսմակայուն շինարարություն. Նախագծման նորմեր» շինարարական նորմերով սահմանված պահանջների ապահովում (հատուկ հաշվարկային մեթոդներ, սեյսմակայունության բարձրացման
միջոցառումներ և այլն)

9.4. կառուցապատման խտության
գործակիցը (կառույցի (կառույցների)
ընդհանուր մակերեսի
հարաբերությունը հողամասի
մակերեսին)

9.5. կառուցապատման տոկոսը (կառուցապատվող (անշրանցիկ) տարածքի հարաբերությունը հողամասի մակերեսին՝ տոկոսներով (%)

20%

9.6. կանաչապատման տոկոսը (կանաչապատ տարածքի հարաբերությունը հողամասի մակերեսին՝ տոկոսներով (%)

20%

9.7. այլ պահանջներ

Չկա

11. Ստորգետնյա, կիսանկուղի և առաջին հարկերի տարածքների օգտագործման պայմանները

Չկա

12. (*) Ինժեներական ցանցեր և սարքավորումներ

Պահանջներ՝ գոյություն ունեցող և նախագծվող ենթակառուցվածքների ու ցանցերի նկատմամբ

12.1. (*) ջրամատակարարում, կոյուղի, տաք ջրի մատակարարում

Կցվում է _____
(համաձայն մատակարարող կազմակերպության տեխնիկական պայմանների)

12.2. (*) էլեկտրամատակարարում

Կցվում է _____
(համաձայն մատակարարող կազմակերպության տեխնիկական պայմանների)

12.3. (*) գազամատակարարում

Կցվում է _____
(համաձայն մատակարարող կազմակերպության տեխնիկական պայմանների)

12.4. (*) էլեկտրոնային հաղորդակցության մալուխատար կոյուղու (ներառյալ ռիտահորը) տեղադիրքը

Կցվում է _____
(համաձայն N 1 հավելվածի 57-րդ կետի 2-րդ ենթակետով սահմանված էլեկտրային տվյալների)

12.5. թույլ հոսանքներ

_____

12.6. աղբահանություն

_____

13. Տարածքի ինժեներական նախապատրաստում

_____
(ռելիեֆի կազմակերպման, ջրահեռացման, ինժեներական պաշտպանության միջոցառումները)

14. Բարեկարգում

_____
(լանդշաֆտային պլանավորման վերաբերյալ պահանջները, կանաչապատում, ճարտարապետական փոքր ձևեր, ցանկապատում, գովազդ և այլն)

15. Շինարարական նյութեր

_____
(շինարարական նյութերի օգտագործման վերաբերյալ առաջարկությունները)

16. Պաշտպանական կառույցներ

_____
(արտակարգ իրավիճակներում մարդկանց և օբյեկտների պաշտպանության միջոցառումները)

17. Հակահրդեհային պահանջներ

_____

(հակահրդեհային անվտանգության ապահովման միջոցառումները)

18. Հաշմանդամների և բնակչության սակավաշարժ խմբերի պաշտպանության միջոցառումներ

19. Շրջակա միջավայրի պահպանում

(շրջակա միջավայրը վտանգավոր ազդեցությունից բացառելու միջոցառումները)

20. Շինարարության կազմակերպում

(առաջարկություններ շինարարության հետ կապված անբարենպաստ ազդեցության բացառման, բաղաքային տնտեսության և տրանսպորտի անխափան աշխատանքի ապահովման վերաբերյալ)

21. Առաջադրանքի գործողության ժամկետը և նախագծի մշակման փուլերը

(նշվում են առաջադրանքի գործողության ժամկետը և նախագծի մշակման փուլերը)

ԼՐԱՑՈՒՑԻՉ ՊԱՅՄԱՆՆԵՐԸ

22. Նախագծային փաստաթղթերի փորձաքննությանը ներկայացվող պահանջներ

(Հայաստանի Հանրապետության օրենսդրությամբ սահմանված փորձաքննության տեսակը կամ նախագծողի երաշխավորագիրը՝ հղում կատարելով համապատասխան իրավական ակտին)

23. Միջանկյալ համաձայնեցում

(իրավասու մարմնի կամ Հայաստանի Հանրապետության օրենսդրությամբ նախատեսված դեպքերում շահագրգիռ մարմինների հետ էքսիզային նախագծի նախնական համաձայնեցում, նշվում է նաև առաջադրանքի փոփոխման հնարավորությունը՝ N 1 հավելվածի 87-րդ կետով նախատեսված դեպքում)

24. Հասարակական քննարկումներ

(Հայաստանի Հանրապետության օրենսդրությամբ սահմանված դեպքերում և կարգով)

25. Համաձայնեցումների կամ մասնագիտական եզրակացությունների ստացում

(նշվում են տվյալ օբյեկտի համաձայնեցման՝ օրենքով սահմանված պահանջները՝ հուշարձանների ու բնության պահպանության և այլ լիազորված մարմինների հետ, ինչպես նաև N 1 հավելվածի 56-րդ կետով սահմանված դեպքերում ինժեներական ենթակառուցվածքի սեփականատիրոջ (օգտագործողի) հետ)

26. Փոստային բաժանորդային պահարանների տեղադրում

27. Այլ պայմաններ

ԼՄԱՑՆՔԻ ՂԵԿԱՎԱՐ

(անունը, ազգանունը)

ՀԱՅԱՍՏԱՆԻ ՀԱՆՐԱՊԵՏՈՒԹՅԱՆ
ՔԱՂԱՔԱՇԻՆՈՒԹՅԱՆ ԿՈՄԻՏԵ

ԼԻՑԵՆԶԻԱ

ՔՊԼ 17126

(լիցենզիայի համարը)

ՔԱՂԱՔԱՇԻՆԱԿԱՆ ՇԱՀԱԳՈՐԾՈՒՄՆԵՐԻ ԿԱԶՄԱԿԵՐՊՄԱՆ (ԲԱՑԱՌՈՒԹՅԱՄԲ ԿՈՆՍՏՐՈՒԿՑԻՈՆԱՅԻՆ ՄԱՍԻ ԻՆՔՊԵՍ ԸՆԴԳԵՌՆԱՐԿՄԱՆ ԹՈՒՅԼԱՏՐՈՒԹՅՈՒՆ ՉՊԱՀԱՆՋՈՂ ԱՇԽԱՏԱՆՔՆԵՐԻ) ԳՈՐԾՈՒՆԵՈՒԹՅԱՆ

(գործունեության տեսակը)

Տրված է « 03 ՄԱՅԻՍԻ 2019թ.» « ՊՈՌՇԱԲԵՐԴՇԻՆ » ՍՊԸ ՎԱՅՈՑ ՁՈՐ Գ. ԳԱՎԱՌ 18, 51

(լիցենզիան տալու ամսաթիվը, իրավաբանական անձի անվանումն ու գտնվելու վայրը
իսկ՝ անհատ ձեռնարկատիրոջ հայտարարագրանունը, անունն ու բնակության վայրը)

Գործողության ժամկետը՝ ԱՆԺԱՄԿԵՏ

ՀՀ ՔԱՂԱՔԱՇԻՆՈՒԹՅԱՆ
ԿՈՄԻՏԵԻ ՆԱԽԱԳԱՀ՝

(ստորագրություն)
Կ.Տ.

Կ. ԿԵՐՄԻՉՅԱՆ
(անուն, ազգանուն)

ՀԱՅԱՍՏԱՆԻ ՀԱՆՐԱՊԵՏՈՒԹՅԱՆ

ՔԱՂԱՔԱՇԻՆՈՒԹՅԱՆ ԿՈՄԻՏԵ

ԼԻՑԵՆԶԻԱՅԻ ՆԵՐՈՂԻՐ

ՔՊԼ N 17126 - 1

(Լիցենզիայի և ներդիրի համարները)

« ՊՈՌԵԱԲԵՐԴՇԻՆ » ՍՊԸ

(Կազմակերպության անվանումը և մասնագետի անձնագրային տվյալները)

ԱՐԾՐՈՒՆ ՈՐԲԵՆԻ ՄՈՎԻՍՅԱՆ AN0411752

(Կազմակերպության անվանումը և մասնագետի անձնագրային տվյալները)

ԲՆԱԿԵԼԻ, ՀԱՍԱՐԱԿԱԿԱՆ, ԱՐՏԱԴՐԱԿԱՆ ՇԵՆՔԵՐԻ ԵՎ ՇԻՆՈՒԹՅՈՒՆՆԵՐԻ ՆԱԽԱԳԾԱՅԻՆ ՓԱՍՏԱԹՂԹԵՐԻ՝

ԷԼԵԿՏՐԱՄԱՏԱԿԱՐԱՐՄԱՆ, ԷԼԵԿՏՐԱԼՈՒՍԱԿՈՐՄԱՆ ՆԵՐՔԻՆ ԵՎ ԱՐՏԱՔԻՆ ՑԱՆՑԵՐ

(գործունեության դրդումը)

10. 02. 2020

(տրման ամսաթիվը)

ԳՈՐԾՈՒՆԵՈՒԹՅԱՆ ԺԱՄԿԵՏԸ՝ ԱՆԺԱՄԿԵՏ

ՀՀ ՔԱՂԱՔԱՇԻՆՈՒԹՅԱՆ
ԿՈՄԻՏԵԻ ՆԱԽԱԳԱՀԻ ՊԱՐՏԱԿԱՆՈՒԹՅՈՒՆՆԵՐԸ ԿԱՏԱՐՈՒՄ՝

Ա. ՂՈՒԼԱՐՅԱՆ

(անուն ազգանուն)

Ներդիրը վավերական է լիցենզիայի առկայության դեպքում

ՀԱՅԱՍՏԱՆԻ ՀԱՆՐԱՊԵՏՈՒԹՅԱՆ

ՔԱՂԱՔԱՇԻՆՈՒԹՅԱՆ ԿՈՄԻՏԵ

ԼԻՑԵՆԶԻԱՅԻ ՆԵՐԴԻՐ

ՔՊԼ N 17126 - 2

(Լիցենզիայի և ներդիրի համարները)

«ՊՈՒՇԱԲԵՐԴԵՒՆ» ՍՊԸ

(Կազմակերպության անվանումը և մասնագետի անձնագրային տվյալները)

ՍԵՅՐԱՆ ԼՅՈՒՍԻ ՀԱՐՈՒԹՅՈՒՆՅԱՆ AS0576601

(Կազմակերպության անվանումը և մասնագետի անձնագրային տվյալները)

ԲՆԱԿԵԼԻ, ՀԱՍԱՐԱԿԱԿԱՆ, ԱՐՏԱԴՐԱԿԱՆ ՇԵՆՔԵՐԻ ՈՒ ՇԻՆՈՒԹՅՈՒՆՆԵՐԻ ՆԱԽԱԳԾԱՅԻՆ ՓԱՍՏԱԹՂԹԵՐԻ՝

ՋՐԱՄԱՏԱԿԱՐԱՐՄԱՆ ԵՎ ՋՐԱՀԵՌԱՑՄԱՆ ՆԵՐՔԻՆ ԵՎ ԱՐՏԱՔԻՆ ՑԱՆՑԵՐ

(գործունեության ոլորտը)

10. 02. 2020թ.

(տարբերակի համարը)

ԳՈՐԾՈՒՆԵՈՒԹՅԱՆ ԺԱՄԿԵՏԸ՝ ԱՆԺԱՄԿԵՏ

ՀՀ ՔԱՂԱՔԱՇԻՆՈՒԹՅԱՆ
ԿՈՄԻՏԵԻ ՆԱԽԱԳԱՀԻ ՊԱՐՏԱԿԱՆՈՒԹՅՈՒՆՆԵՐԸ ԿԱՏԱՐՈՂ՝

Ա. ՂՈՒԼԱՐՅԱՆ

(անուն ազգանուն)

Ներդիրը վավերական է լիցենզիայի առկայության դեպքում

ՀԱՅԱՍՏԱՆԻ ՀԱՆՐԱՊԵՏՈՒԹՅԱՆ

ՔԱՂԱՔԱՇԻՆՈՒԹՅԱՆ ԿՈՄԻՏԵ

ԼԻՑԵՆԶԻԱՅԻ ՆԵՐԴԻՐ

ՔՊԼ N 17126 - 4

(լիցենզիայի և ներդիրի համարները)

«ՊՈՌՇԱԲԵՐԴՇԻՆ» ՍՊԸ

(կազմակերպության անվանումը և ճասնագետի անձնագրային տվյալները)

ԳԱՐԵԳԻՆ ԱՐՏԱՎԱԶԴԻ ԽԱՉԱՏՐՅԱՆ AM0488578

(կազմակերպության անվանումը և ճասնագետի անձնագրային տվյալները)

ՏՐԱՆՍՊՈՐՏԱՅԻՆ ՕԲՅԵԿՏՆԵՐԻ ՆԱԽԱԳԾԱՅԻՆ ՓԱՍՏԱԹՂԹԵՐԻ՝

ՏՐԱՆՍՊՈՐՏԱՅԻՆ ՈՒՂԻՆԵՐ

(գործունեության ոլորտը)

13.05.2020թ.

(տալու ամսաթիվը)

ԳՈՐԾՈՒՆԵՈՒԹՅԱՆ ԺԱՄԿԵՏԸ՝ ԱՆԺԱՄԿԵՏ

ՀՀ ՔԱՂԱՔԱՇԻՆՈՒԹՅԱՆ
ԿՈՄԻՏԵԻ ՆԱԽԱԳԱՀԻ ՊԱՐՏԱԿԱՆՈՒԹՅՈՒՆՆԵՐԸ ԿԱՏԱՐՈՂ՝

Ա. ՂՈՒԼԱՐՅԱՆ

(անուն ազգանուն)

Ներդիրը վավերական է լիցենզիայի առկայության դեպքում

ԱՇԽԱՏԱՆՔԱՅԻՆ ԳԾԱԳՐԵՐԻ ՀԻՄՆԱԿԱՆ ԼՐԱԿԱԶՄԻ ԱՄՓՈՓԱԳԻՐ

Հ/Հ	ԱՇԽԱՏԱՆՔՆԵՐԻ ԱՆՎԱՆՈՒՄ	ԾԱՆՈԹՈՒԹՅՈՒՆ
1	ԱՇԽԱՏԱՆՔԱՅԻՆ ԳԾԱԳՐԵՐԻ ՀԻՄՆԱԿԱՆ ԼՐԱԿԱԶՄԻ ԱՄՓՈՓԱԳԻՐ	ԱՆ-1
2	ԲԱՑԱՏՐԱԳԻՐ ԵՎ ԸՆԴՀԱՆՈՒՐ ՏՎՅԱԼՆԵՐ	ԱՆ-2
3	ՏՈՊՈԳՐԱՖԻԱԿԱՆ ՀԱՆՈՒՅԹ ԵՎ ՆԵՐՔԻՆ ՃԱՆԱՊԱՐՀՆԵՐԻ ՑԱՆՑ	ԱՆ-3
4	ԳԵՐԵԶՄԱՆԱՏԱՆ ԱՐՏԱՔԻՆ ԵՎ ՆԵՐՔԻՆ ՃԱՆԱՊԱՐՀՆԵՐԻ ՑԱՆՑԻ ԱՌԱՆՑՔՆԵՐԻ ԱՆԿՑՈՒՆԱՅԻՆ ԴԱՍԱՎՈՐՎԱԾՈՒԹՅԱՆ ԳԼԽԱՎՈՐ ՀԱՏԱԿԱԳԻԾ	ԱՆ-4
5	ԳԵՐԵԶՄԱՆԱՏԱՆ ԱՐՏԱՔԻՆ ԵՎ ՆԵՐՔԻՆ ՃԱՆԱՊԱՐՀՆԵՐԻ ՑԱՆՑԻ ԱՌԱՆՑՔՆԵՐԻ ԱՆԿՑՈՒՆԱՅԻՆ ԴԱՍԱՎՈՐՎԱԾՈՒԹՅԱՆ ԳԼԽԱՎՈՐ ՀԱՏԱԿԱԳԻԾ	ԱՆ-5
6	ՀԱՏԱԿԱԳԻԾ 0.00 ՆԻՇՈՒՄ, ՏԵՍՔ ԴԻՄԱՑԻՑ ԵՎ ԿՈՂՔԵՐԻ Մ1:100	ԱՆ-6
7	ԿՏՐՎԱԾՔ 1-1 ԵՎ ՀԻՄՔԵՐԻ ՀԱՏԱԿԱԳԻԾ Մ 1:100	ԱՆ-7
8	ՊԱՏԵՐԻ ԱՄՐԱՆԱՎՈՐՄԱՆ ՍԽԵՄԱ ԵՎ ՄԱՍՆԱԳԻՐ	ԱՆ-8
9	ՀԱՏԱԿԱԳԻԾ 0.00 ՆԻՇՈՒՄ, ՍԽԵՄԱ Ջ1; Կ1	ԱՆ-9
10	ԷԼԵԿՏՐԱԼՈՒՍԱՎՈՐՈՒԹՅԱՆ ՄԱՍ	ԱՆ-10
11	ՄԵՏԱՂԱԿԱՆ ՑԱՆԿԱՊԱՏ	ԱՆ-11
12	ՀԻՄՆԱԿԱՆ ՄՈՒՏՔԻ ՄԵՏԱՂԱԿԱՆ ԴԱՐՊԱՍԻ ԵՎ ԿԻՍԾ ԴՌՆԱԿԻ ԿԱՌՈՒՑՈՒՄ	ԱՆ-12
13	ՀԻՄՆԱԿԱՆ ՄՈՒՏՔԻ ՄԵՏԱՂԱԿԱՆ ԴԱՐՊԱՍԻ ԵՎ ԿԻՍԾ ԴՌՆԱԿԻ ԿԱՌՈՒՑՈՒՄ	ԱՆ-13
14	ՀԻՄՆԱԿԱՆ ՄՈՒՏՔԻ ՄԵՏԱՂԱԿԱՆ ԴԱՐՊԱՍԻ ԵՎ ԿԻՍԾ ԴՌՆԱԿԻ ԿԱՌՈՒՑՈՒՄ	ԱՆ-14
15	ՀԻՄՆԱԿԱՆ ՄՈՒՏՔԻ ՄԵՏԱՂԱԿԱՆ ԴԱՐՊԱՍԻ ԵՎ ԿԻՍԾ ԴՌՆԱԿԻ ԿԱՌՈՒՑՈՒՄ	ԱՆ-15
16	ՀԻՄՆԱԿԱՆ ՄՈՒՏՔԻ ՄԵՏԱՂԱԿԱՆ ԴԱՐՊԱՍԻ ԵՎ ՑԱԼԿԱՊԱՏԻ ԿԱՌՈՒՑՄԱՆ ԾԱՎԱԼՆԵՐԻ ԱՄՓՈՓԱԳԻՐ	ԱՆ-16
17	3.0մ թռիչքով մետաղական ցանկապատի իրականացումը ըստ տեղանքի թեքության Մ 1:100	ԱՆ-17
18	ՀՈՍՈՒՂՈՒ 30մ ՀՈՐ, ՀԱՏԱԿԱԳԻԾ, ԿՏՐՎԱԾՔ	ԱՆ-18
19	ԿՈՅՈՒՂՈՒ 30մ ՀՈՐԻ ԱՄՐԱՆԱՎՈՐՈՒՄ, ԿՏՐՎԱԾՔ	ԱՆ-19
20	ԿՈՅՈՒՂՈՒ 30մ ՀՈՐ ՏԻՐԵՐԻ ԼՈՒՍԱՆԱԳԻՐ	ԱՆ 20
21	ՄԵՏԱՂԱԿԱՆ ԱՂԲԱՍԱՆԻ ՏԵՍՔԵՐ ԵՎ ՄԱՍՆԱԳԻՐ 4 ՀԱՏ ՀԱՄԱՐ	ԱՆ-21
22	ՏՈՊՈԳՐԱՖԻԱԿԱՆ ՀԱՆՈՒՅԹ	ՏՊ-22
23	ԽՄԵԼՈՒ ՋՐԻ ՋՐԱԳԻԾԻ ԵՐԿԱՅՆԱԿԱՆ ԿՏՐՎԱԾՔ Մ 1:100	ԱՆ-23
24	ԽՄԵԼՈՒ ՋՐԻ ՋՐԱԳԻԾԻ ԵՐԿԱՅՆԱԿԱՆ ԿՏՐՎԱԾՔ Մ 1:100	ԱՆ-24
25	ԽՄԵԼՈՒ ՋՐԻ ՋՐԱԳԻԾԻ ԵՐԿԱՅՆԱԿԱՆ ԿՏՐՎԱԾՔ Մ 1:100	ԱՆ-25
26	ԽՄԵԼՈՒ ՋՐԻ ՋՐԱԳԻԾԻ ԵՐԿԱՅՆԱԿԱՆ ԿՏՐՎԱԾՔ Մ 1:100	ԱՆ-26
27	ՋՐԱՄԻԱՑՄԱՆ, ՋՐԱՇԱՓԱԿԱՆ ՀԱՆԳՈՒՅՑ ԵՎ ԽՐԱՄՈՒՂՈՒՄԻ ԼԱՅՆԱԿԱՆ ԿՏՐՎԱԾՔ	ԱՆ-27
28	Ջրաչափական հանգույցի սխեմատիկ հատակագիծ	ԱՆ-28
29	Ջրացել և ջրաչափական հանգույցի տարրերի մասնագիր	ԱՆ-29

ՊԱՇՏՈՆ	ԱՆՈՒՆ, ԱԶԳԱՆՈՒՆ	ՍՏՈՐԱԳՐ.	ԱՄՍ	ՀՀ ՎԱՅՈՑ ՁՈՐ ՄԱՐԶԻ ԵՂԵԳՆԱԶՈՐ ՀԱՄԱՅՆՔԻ ՆՈՐ ՔԱՂԱՔԱՅԻՆ ԳԵՐԵԶՄԱՆՈՑԻ ԿԱՌՈՒՑՄԱՆ ՇԻՆԱՐԱՐԱԿԱՆ ԱՇԽԱՏԱՆՔՆԵՐԻ ՆԱԽԱԳԻԾ			
ՆԳՃ	Կ. ՄՈՎՍԻՍՅԱՆ			ՃԱՐՏԱՐԱՊԵՏԱՇԻՆԱՐԱՐԱԿԱՆ ՄԱՍ	ՓՈՒԼ	ԹԵՐԹ	ԹԵՐԹԵՐ
ՃՏՊ	Ա. ԱՅՎԱԶՅԱՆ				ԱՆ	1	29
				ԱՇԽԱՏԱՆՔԱՅԻՆ ԳԾԱԳՐԵՐԻ ՀԻՄՆԱԿԱՆ ԼՐԱԿԱԶՄԻ ԱՄՓՈՓԱԳԻՐ	<<ՊՈՌՇԱԲԵՐԴԵԻՆ>> ՍՊԸ		

ԲԱՑԱՏՐԱԳԻՐ

ՀՀ Վայոց ձոր մարզի Եղեգնաձոր համայնքի նոր քաղաքային գերեզմանոցի կառուցման շինարարական աշխատանքների նախագծանախահաշվային փաստաթղթերի կազմում:

Նախագիծը իրականացված է համաձայն Եղեգնաձոր համայնքի ղեկավարի կողմից տրված ճարտարապետահատակագծային առաջադրանքի:

Նախագիծն իրականացնելու նպատակով կատարվել են տարածքի չափագրություն՝ գեոդեզիական աշխատանքներ, ճարտարագիտաերկրաբանական, քաղաքաշինական, հիդրոտեխնիկական և տրանսպորտային միջոցների մոտեցման ուսումնասիրություններ:

Մշակվել է նոր քաղաքային գերեզմանոցի տեղադիրքային սխեմատիկ հատակագիծ՝ իր անհրաժեշտ կոմունիկացիաներով:

Նախագծում նախատեսվում է.

.Երկու մնացորդական դարպաս՝ կից դռնակով:

.Ավտոկայանատեղին նախատեսվում է գերեզմանատանը կից Եղեգնաձոր-Ագարակաձոր ճանապարհի ստորին գոտում հնարավոր խցանումները և անհարմարությունները կանխելու համար:

.Երկու սենյակ ցանկապատ ճակատային մասում իր լուծումներով ավելի բարդ քան մնացած երկու կողմերը պարուրող ցանկապատը:

Գերեզմանոցի խմելու ջրագիծը նախատեսվել է կառուցել պատվիրատուի կողմից ներկայացված կետից՝

.Սանհանգույց գլխավոր մուտքի մոտակայքում:

.Մեպտիկ հոր սանհանգույցից տեղակայված 14մ հեռավորության վրա:

.Գերեզմանատան գլխավոր երկու առանցքներով ճանապարհներ 6մ լայնությամբ, իսկ երկրորդական նշանակության ունեցողների համար նախատեսվել է 4մ:

.Գերեզմանատան ամեն մի բջիջը ըստ գործող նորմերի կազմում է 12մ^2: Միմյանցից պաշտպանելով 1.0մ հեռավորություն: Ամեն մի սեկցիաում նախատեսվել է 6 շարք՝ բացառությամբ այն տեղամասերում որտեղ ռելիեֆային պայմանները թույլ չեն տվել:

Ջրագիծը նախատեսված է պոլիէթիլենե խողովակից՝ d=40մմ Ն.Գ 0+00 - Ն.Գ 6+97 հատվածում խողովակաշարը իրականացնել խրամուղով ճանապարհի եզրից երկու մետր հեռավորությամբ:

Նախագիծն իրականացվել է ըստ ՀՀ գործող շինարարական նորմաների և կանոնների համաձայն:

Նախագծային լուծումները ընդունված են համաձայն ՇՆՄՊ 2.04.01-85:

Շինարարական կազմակերպությունը գնահատման ընթացքում, տեղում մանրամասն պետք է ուսումնասիրի բոլոր աշխատանքները տեսակները ըստ նախագծի: Անհրաժեշտ է կազմել շինարարական աշխատանքների իրականացման սնվնալուկյական սևեռանկար և շինարարության կազմակերպման սխեմաները: Այդ սխեմաներում ներառվելու են նաև շինարարության ընթացքում առաջացող հնարավոր բարդությունները:

Վերոհիշյալ աշխատանքները կամ այլ աշխատանքների տեսակները, որոնք պայմանավորված են շինարարության կազմակերպման և շինարարության իրականացման տեխնոլոգիաների հետ, անհրաժեշտ է ներառել նախագծում ներկայացված ծավալների միավորի արժեքում:

1. Մասնակիցների <<Աշխատանքային ռեսուրսներ>> և <<Տեխնիկական միջոցներ>>, <<Մասնագիտական փորձառություն>> որակական չափանիշների ներկայացվող պահանջները

- <<Աշխատանքային ռեսուրսներ>> որակավորման չափանիշ - մասնակցի աշխատակազմում պետք է ընդգրկված լինեն առնվազն

Հ/Հ	Անվանումը	/որակավորումը, ոլորտը/	Քանակը /մարդ/	Աշխատանքային փորձ
1	Աշխեկ	Բարձրագույն կրթությամբ ինժեներ-շինարար / Բնակելի հասարակական և արտադրական, Տրանսպորտային և հիդրոտեխնիկ	2	3 տարի
2	Տրանսպորտային ինժեներ	ցանկացած	1	3 տարի
3	Պողպատե խող. եռակցող	ցանկացած	2	3 տարի
4	Բանվոր	---	6	---

- <<Տեխնիկական միջոցներ>> որակավորման չափանիշ - մասնակիցը պետք է ունենա հետևյալ տեխնիկական միջոցները.

Հ/Հ	Տեխնիկական միջոցի անվանումը	Տիպը	Պահանջվող քանակը
1	Էքսկավատոր	V=0.25-0.5խմ	2
2	Ինքնաթափ բեռնատար	առնվազն 8տ բեռնատարողությամբ	2
3	Եռակցման սարքավորում	ցանկացած տիպի	3
4	Խողովակատար մեքենա	10տ բեռնատարողությամբ	1
5	Ավտոամբարձիչ	ալաքի թռիչքը 16մ, բեռնատարողությունը 6տ	1
6	Թեռոդոլիտ	ցանկացած տիպի	1
7	Գլդոն	25տ	1
8	Ավտոգրեյդեր	ցանկացած տիպի	1
9	Բետոնախառնիչ	ցանկացած տիպի	1

<<Մասնագիտական փորձառություն>> որակավորման չափանիշ - նախկինում կատարված պայմանագիրը (կամ պայմանագրերը) գնահատվում է (կամ գնահատվում են) նմանատիպ, եթե դրա (դրանց) շրջանակներում կատարված աշխատանքների ծավալը (կամ նախագծանախահաշվային ծավալը) գումարային արտահայտությամբ, պակաս չէ տվյալ գնման ընթացակարգի շրջանակներում մասնակցի ներկայացրած գնային առաջարկի հիսուն տոկոսից, որից առնվազն մեկ պայմանագրի շրջանակներում կատարված աշխատանքների ծավալը գումարային արտահայտությամբ պակաս չէ տվյալ գնման ընթացակարգի շրջանակներում մասնակցի ներկայացրած գնային առաջարկի քսան տոկոսից:

Նախատեսվում են համարվում բնակելի հասարակական և արտադրական, տրանսպորտային և էներգետիկ լիցենզիայի ներքո շինարարական աշխատանքների կատարումը:

ՀՀ ՎԱՅՈՑ ՁՈՐ ՄԱՐԶԻ ԵՂԵԳՆԱՁՈՐ ՀԱՄԱՅՆՔԻ ՆՈՐ ՔԱՂԱՔԱՅԻՆ ԳԵՐԵԶՄԱՆՈՑԻ ԿԱՌՈՒՑՄԱՆ ԵՒՆԱՐԱՐԱԿԱՆ ԱՇԽԱՏԱՆՔՆԵՐԻ ՆԱԽԱԳԻԾ				
ԵՒՆԱՐԱՐԱԿԱՆ ԱՇԽԱՏԱՆՔՆԵՐԻ ԿԱՏԱՐՄԱՆ ԺԱՄԱՆԱԿԱՑՈՒՅՑ				
ԱՇԽԱՏԱՆՔՆԵՐԻ ԱՆՎԱՆՈՒՄԸ	ԵՒՆԱՐԱՐԱԿԱՆ ԱՇԽԱՏԱՆՔՆԵՐԻ ԿԱՏԱՐՄԱՆ ԺԱՄԱՆԱԿԱՑՈՒՅՑԸ ԸՍՏ ԱՄԻՍՆԵՐԻ			
	1 /30 օր/	2 /30 օր/	3 /30 օր/	4 /30 օր/
ԵՒՆԱՐԱՐԱԿԱՆ ԱՇԽԱՏԱՆՔՆԵՐԻ ԿԱՄԿԵՊՍՐԱՑՄԱՆ ԱՇԽԱՏԱՆՔՆԵՐ	—			
ՓԱՅՄԱՆ ԱՇԽԱՏԱՆՔՆԵՐ	—			
ԿԱՌՈՒՑՄԱՆ ԱՇԽԱՏԱՆՔՆԵՐ	—	—	—	—
ՀԱՅՏԱԲԵՐՎԱԾ ԹԵՐՈՒԹՅՈՒՆՆԵՐԻ ՎԵՐԱՑՄԱՆ, ՏԱՐԱԾՔԻ ՄԱՔՐՄԱՆ ԱՇԽԱՏԱՆՔՆԵՐ				—
ԵՒՐԱՅԱՆՑ ԳԱՄՍԱԹԹԵՐՄ· ՆԱԽԱՊԱՏՐԱՍՏԻՆ, ՇՐՋԱԿԱՅՈՒՍԱՆ ՀԱՄԱՐԻՒՍ				—

Շինարարական աշխատանքներին, նյութերին սարքավորումներին ներկայացվող երաշխիքային ժամկետների նվազագույն պահանջներ

Օգտագործվող բոլոր նյութերն ու սարքավորումները պետք է համապատասխանեն գործարանային երաշխիքային ժամկետների նվազագույն պահանջներին, ըստ որոնի բերված աղյուսակի

	Անվանում	Գործարանային երաշխիքային ժամկետի նվազագույն չափ
1	Մետաղական տարրեր	30 տարի
2	Բետոն	30 տարի
3	Ծանիքի կոնստրուկտիվ տարրեր	30 տարի
4	Հարակից և դրանց առանձին նյութերը ու շինվածքներ	10 տարի

Կապալառուի կողմից իրականացված շինարարության համար նյութերի և աշխատանքների անհրաժեշտ երաշխիքային ժամկետի չափը 3 տարի է:

Շինարարական մրցույթի անհրաժեշտ որակավորման չափանիշներ

Աշխատուժ	Ճարտարագետ-շինարար
Որակավորված մասնագետների կազմի և որակավորման չափանիշների վերաբերյալ կապալառուին ներկայացվող պահանջներ	. Մեքենա-մեխանիզմները շահագործող անձնակազմը պետք է ունենա ՀՀ-ում գործող իրավական ակտերով սահմանված անհրաժեշտ փաստաթղթավորում տվյալ մեքենա-մեխանիզմի շահագործման համար:
Լիցենզիա	
Կապալառուին ներկայացվող անհրաժեշտ լիցենզավորման պահանջներ	Կապիտալ շինարարության իրականացում ըստ քաղաքաշինական հետևյալ ոլորտի. Լիցենզիա I .Բնակելի հասարակական և արտադրական .Տրանսպորտային .Հիդրոտեխնիկ

ՊԱՏՏՈՆ	ԱՆՈՒՆ, ԱԶԳԱՆՈՒՆ	ՄՈՐՍԳՐ.	ԱՄՍ	ՀՀ ՎԱՅՈՑ ՁՈՐ ՄԱՐԶԻ ԵՂԵԳՆԱՁՈՐ ՀԱՄԱՅՆՔԻ ՆՈՐ ՔԱՂԱՔԱՅԻՆ ԳԵՐԵԶՄԱՆՈՑԻ ԿԱՌՈՒՑՄԱՆ ԵՒՆԱՐԱՐԱԿԱՆ ԱՇԽԱՏԱՆՔՆԵՐԻ ՆԱԽԱԳԻԾ			
ՆԳՄ	Կ. ՄՈՎՍԻՍՅԱՆ						
ՃՏՊ	Ա. ԱՅՎԱԶՅԱՆ			ՃԱՐՏԱՐԱՊԵՏԱՇԻՆԱՐԱՐԱԿԱՆ ՄԱՍ	ՓՈՒԼ	ԹԵՐԹ	ԹԵՐԹԵՐ
					ԱՆ	2	29
				ԲԱՑԱՏՐԱԳԻՐ ԵՎ ԸՆԴՀԱՆՈՒՐ ՏՎՅԱԼՆԵՐ	<<ՊՌՈՇԱԲԵՐԴԵՒՆ>> ՍՊԸ		

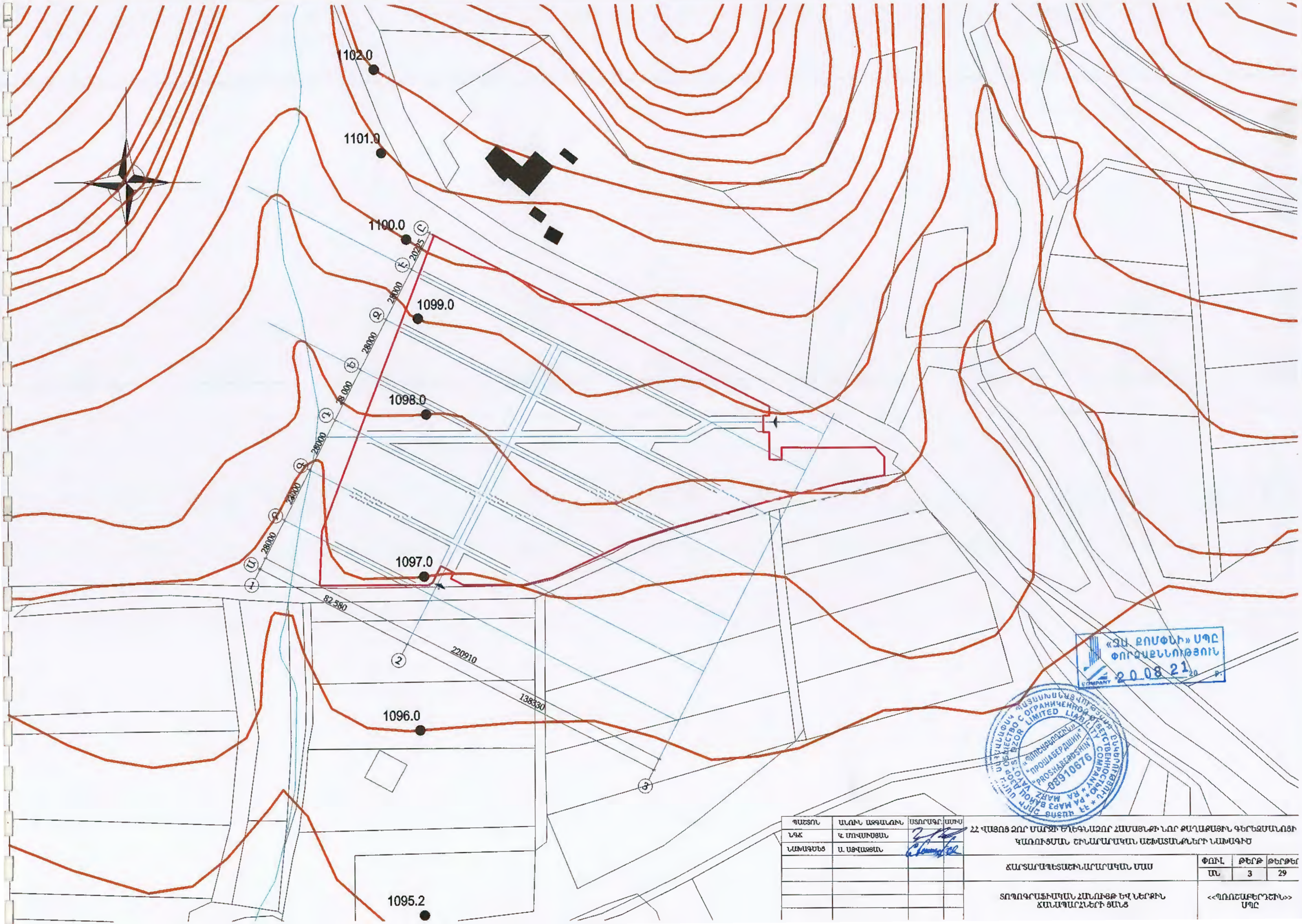

ՊԱՇՏՈՆ	ԱՆՈՒՆ ԱԳԳԱՆՈՒՆ	ՍՏՈՐԱԳՐ.	ԱՄՍ
ՆԳՀ	Կ. ՄՈՎՍԻՍՅԱՆ		
ՆԱԽԱԳԾԵՑ	Ա. ԱՑՎԱՑՅԱՆ		

ՀՀ ՎԱՅՈՑ ՁՈՐ ՄԱՐԶԻ ԵՂԵԳՆԱՁՈՐ ՀԱՄԱՅՆՔԻ ՆՈՐ ՔԱՂԱՔԱՅԻՆ ԳԵՐԵԶՄԱՆՈՅԻ ԿԱՌՈՒՑՄԱՆ ՇԻՆԱՐԱՐԱԿԱՆ ԱԵՒԱՏԱՆՔՆԵՐԻ ՆԱԽԱԳԻԾ

ՃԱՐՏԱՐԱՊԵՏԱՇԻՆԱՐԱՐԱԿԱՆ ՄԱՍ	ՓՈՒԼ	ԹԵՐԹ	ԹԵՐԹԵՐ
	ԱՆ	3	29
ՏՈՊՈԳՐԱՖԻԿԱԿԱՆ ՀԱՆՈՒՅԹ ԵՎ ՆԵՐՔԻՆ ՃԱՆԱՊԱՐՀՆԵՐԻ ՑԱՆՑ	<<ՊՈՒՌՇԱԲԵՐԴՇԻՆ>> ՍՊԸ		

ՊԱՇՏՈՆ	ԱՆՈՒՆ ԱԳԳԱՆՈՒՆ	ՍՏՈՐԳԿ.	ԱՄՍ
ՆԳՀ	Կ. ՄՈՎՍԻՍՅԱՆ		
ՆԱԽԱԳԾԵՑ	Ա. ԱՅՎԱԶՅԱՆ		

ՀՀ ՎԱՅՈՑ ՁՈՐ ՄԱՐԶԻ ԵՂԵԳՆԱԶՈՐ ՀԱՄԱՅՆՔԻ ՆՈՐ ՋԱՂԱՔԱՅԻՆ ԳԵՐԵԶՄԱՆՈՑԻ ԿԱՌՈՒՑՄԱՆ ՇԻՆԱՐԱՐԱԿԱՆ ԱՇԽԱՏԱՆՔՆԵՐԻ ՆԱԽԱԳԻԾ

ՃԱՐՏԱՐԱՊԵՏԱԿԱՆ ՄԱՍ

ՓՈՒԼ	ԹԵՐԹ	ԹԵՐԹԵՐ
ԱՆ	4	29

ԳԵՐԵԶՄԱՆԱՏԱՆ ԱՐՏԱՔԻՆ ԵՎ ՆԵՐՔԻՆ ՃԱՆԱՊԱՐՀԱՅԻՆ ՑԱՆԱՅԻ ԱՌԱՆՑՔՆԵՐԻ ԱՆԿԱՅՈՒՆԱՅԻՆ ԴԱՍԱԿԱՐԳՎԱԾՈՒԹՅԱՆ ԳԼԽԱՎՈՐ ՀԱՏԱԿԱԳԻԾ

<<ՊՈՌՇԱԲԵՐԴԻՆ>> ՍՊԸ

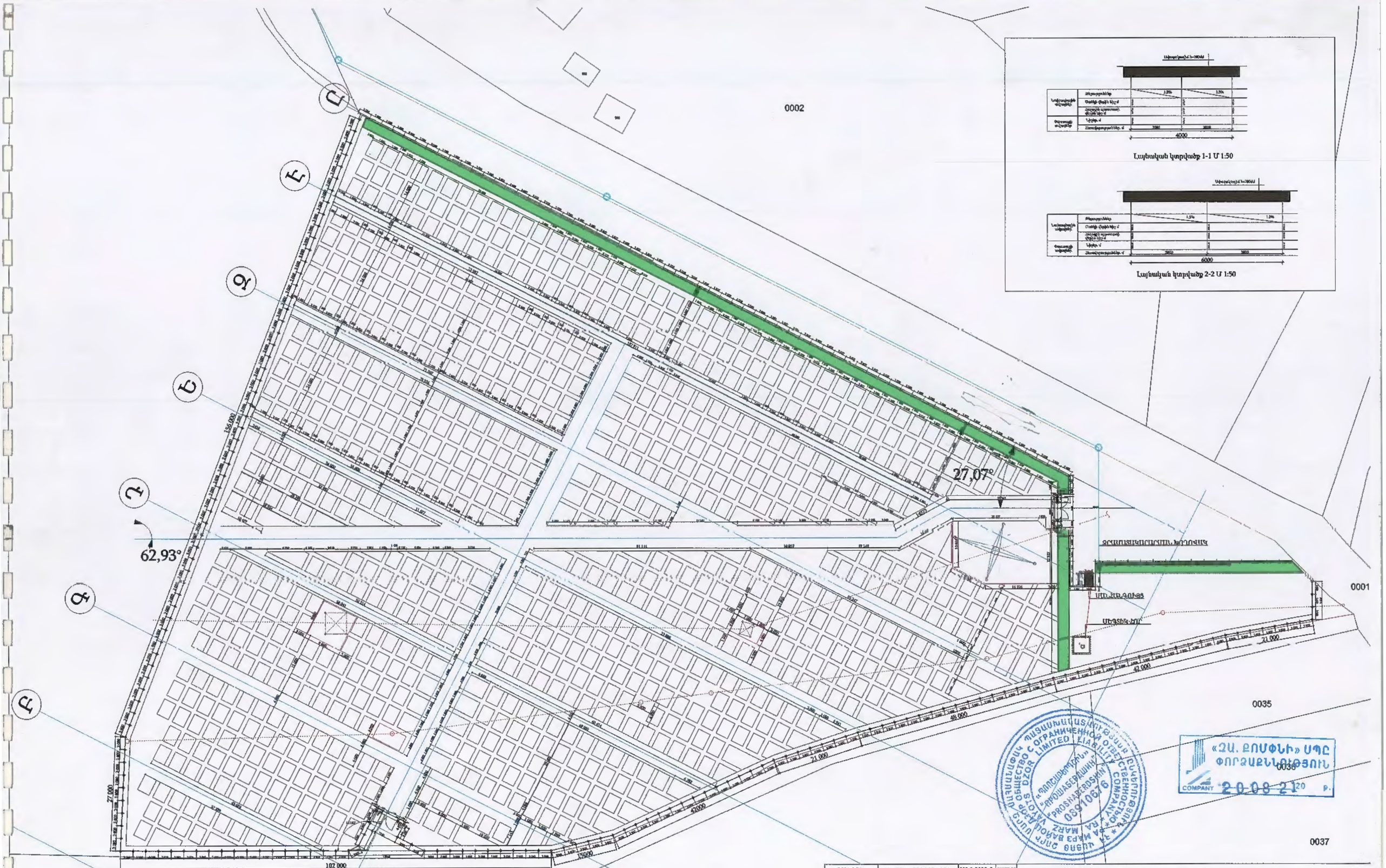

Էներգետիկ հատակագիծ 1:500

Էներգետիկ կտրվածք 1-1 Մ 1:50

Էներգետիկ կտրվածք 2-2 Մ 1:50

ՊԱՇՏՈՆ	ԱՆՈՒՇ ՍԱՀԱԿՅԱՆ	ՍՏՈՐԱԳՐ.	ԱՄՍ�certificate
ՆԳՋ	Կ. ՄՈՎՍԻՍՅԱՆ		
ՆԱԽԱԳԾԵՑ	Ա. ԱՎՎԱՅԵՎ		

22 ՎԱՅՈՑ ՁՈՐ ՄԱՐԶԻ ԵՂԵԳՆԱՁՈՐ ՀԱՄԱՅՆՔԻ ՆՈՐ ՔԱՂԱՔԱՅԻՆ ԳԵՐԵԶՄԱՆՈՑԻ ԿԱՌՈՒՑՄԱՆ ՇԻՆԱՐԱՐԱԿԱՆ ԱԵՌԱՏԱՆՔՆԵՐԻ ՆԱԽԱԳԻԾ

ՋԱՐՏԱՐԱՊԵՏԱԵՐԻՆԱՐԱՐԱԿԱՆ ՄԱՍ

ՓՈՒԼ	ԹԵՐԹ	ԹԵՐԹԵՐ
ԱՆ	5	29

ԳԵՐԵԶՄԱՆԱՏԱՆ ԱՐՏԱՔԻՆ ԵՎ ՆԵՐՔԻՆ ՋԱՆԱՊԱՐՀԱՅԻՆ ՑԱՆՑԻ ԱԶԴԱՆՑՔՆԵՐԻ ԱՆԿԵՌՈՒՆԱՅԻՆ ԴԱՍԱՎՈՐՎԱԾՈՒԹՅԱՆ ԳԼԽԱՎՈՐ ՀԱՏԱԿԱԳԻԾ

<<ՊԱՌՈԵԱԲԵՐԴԵՐԻՆ>> ՍՊԸ

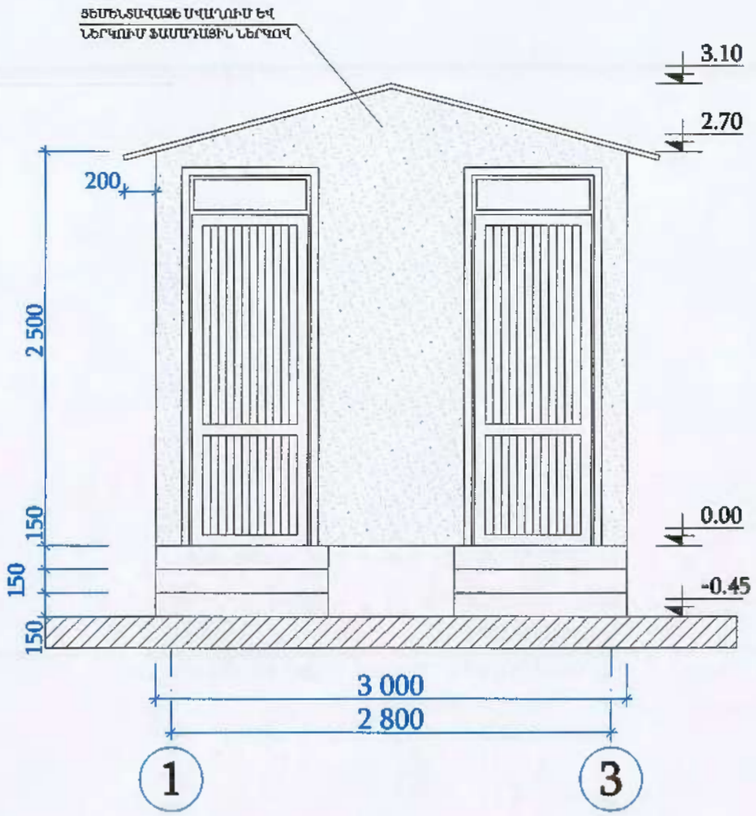

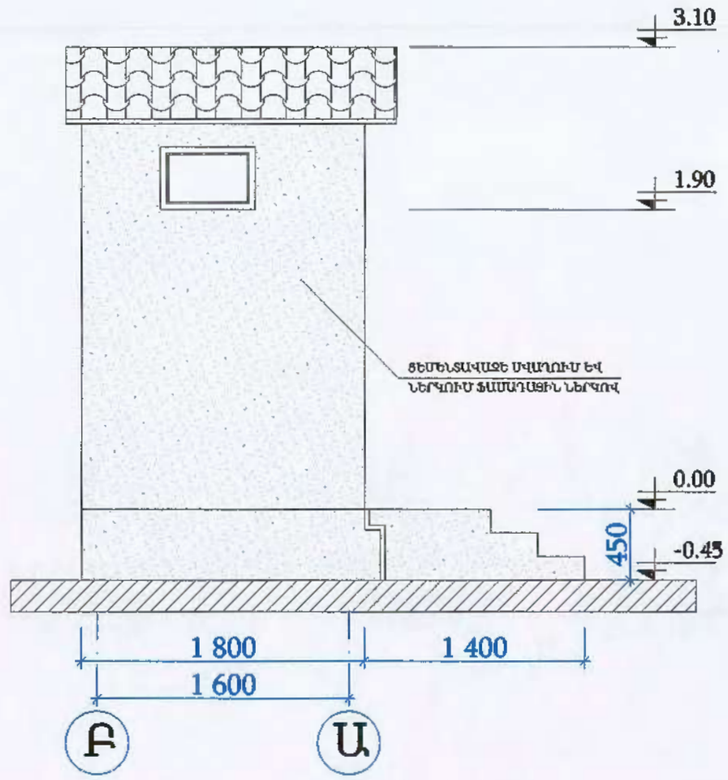

ՄԵՏԱՂԱՊԼԱՍՏԵ ՍՊԻՏԱԿ 2 ՀԱՏ
Զ1

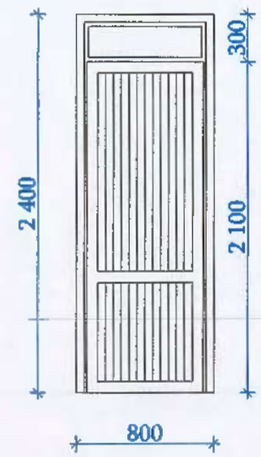

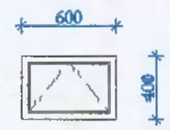

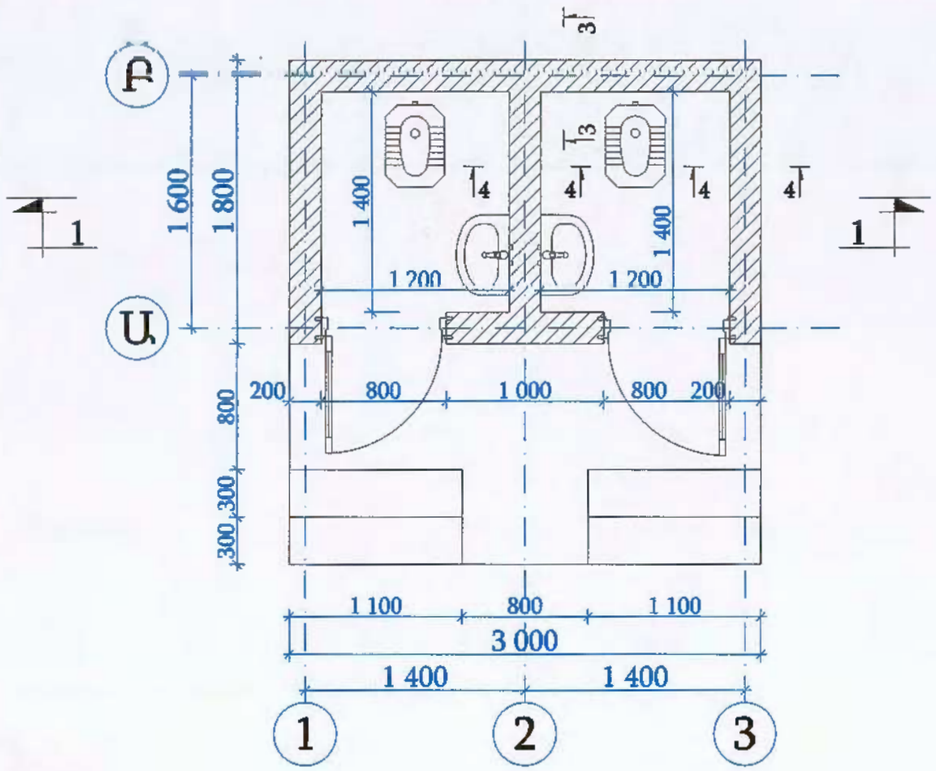

ՀԱՏԱԿԱԳԻԾ 0.00 ՆԻՇՈՒՄ Մ 1:100

1. ԱՐՏԱՔԻՆ ՊԱՏԵՐԻ ՍՎԱՂՈՒՄ Ց/Ա-Ե ՇԱՂԱԽՈՎ ԵՎ ՆԵՐԿՈՒՄ ՖԱՍԱԴԱՅԻՆ ՆԵՐԿՈՎ, ԾԵՓԱՄԱԾՈՒԿՈՎ - 22.6^2
2. ՆԵՐՔԻՆ ՊԱՏԵՐԻ ՍՎԱՂՈՒՄ Ց/Ա-Ե ՇԱՂԱԽՈՎ - 23^2
3. ԿԱԽՈՎԻ ՊԼԱՍՏՄԱՍԵ ԱՌԱՍՏԱՂ ՀԻՄՆԱԿԱՄԱԽՔՈՎ - 3.5^2

«ՀԱ. ԲՈՄՓԵՆԻ» ՍՊԸ
ՓՈՐՁԱԲՆՈՒԹՅՈՒՆ
COMPANY
2008 21 20 թ.

ՊԱՇՏՈՆ	ԱՆՈՒՆ, ԱԶԳԱՆՈՒՆ	ՍՏՈՐԱԳՐ.	ԱՄԻՍ	ՀՀ ՎԱՅՈՑ ՁՈՐ ՄԱՐԶԻ ԵՂԵԳՆԱՁՈՐ ՀԱՄԱՅՆՔԻ ՆՈՐ ՔԱՂԱՔԱՅԻՆ ԳԵՐԵԶՄԱՆՈՑԻ ԿԱՌՈՒՑՄԱՆ ԾԻՆԱՐԱՐԱԿԱՆ ԱՇԽԱՏԱՆՔՆԵՐԻ ՆԱԽԱԳԻԾ		
ՆԳՀ	Կ. Մովսիսյան					
Նախագծեց	Ա. Այվազյան					
				ՃԱՐՏԱՐԱՊԵՏԱՇԻՆԱՐԱՐԱԿԱՆ ՄԱՍ	ՓՈՒԼ	ԹԵՐԹ	ԹԵՐԹԵՐ
					ԱՆ	6	29
				ՀԱՏԱԿԱԳԻԾ 0.00 ՆԻՇՈՒՄ, ՏԵՍՔ ԴԻՄԱՑԻՑ ԵՎ ԿՈՂՔԻՑ Մ1:100	<<ՊՈՌՇԵԼԲԵՐԴՇԻՆ>> ՍՊԸ		

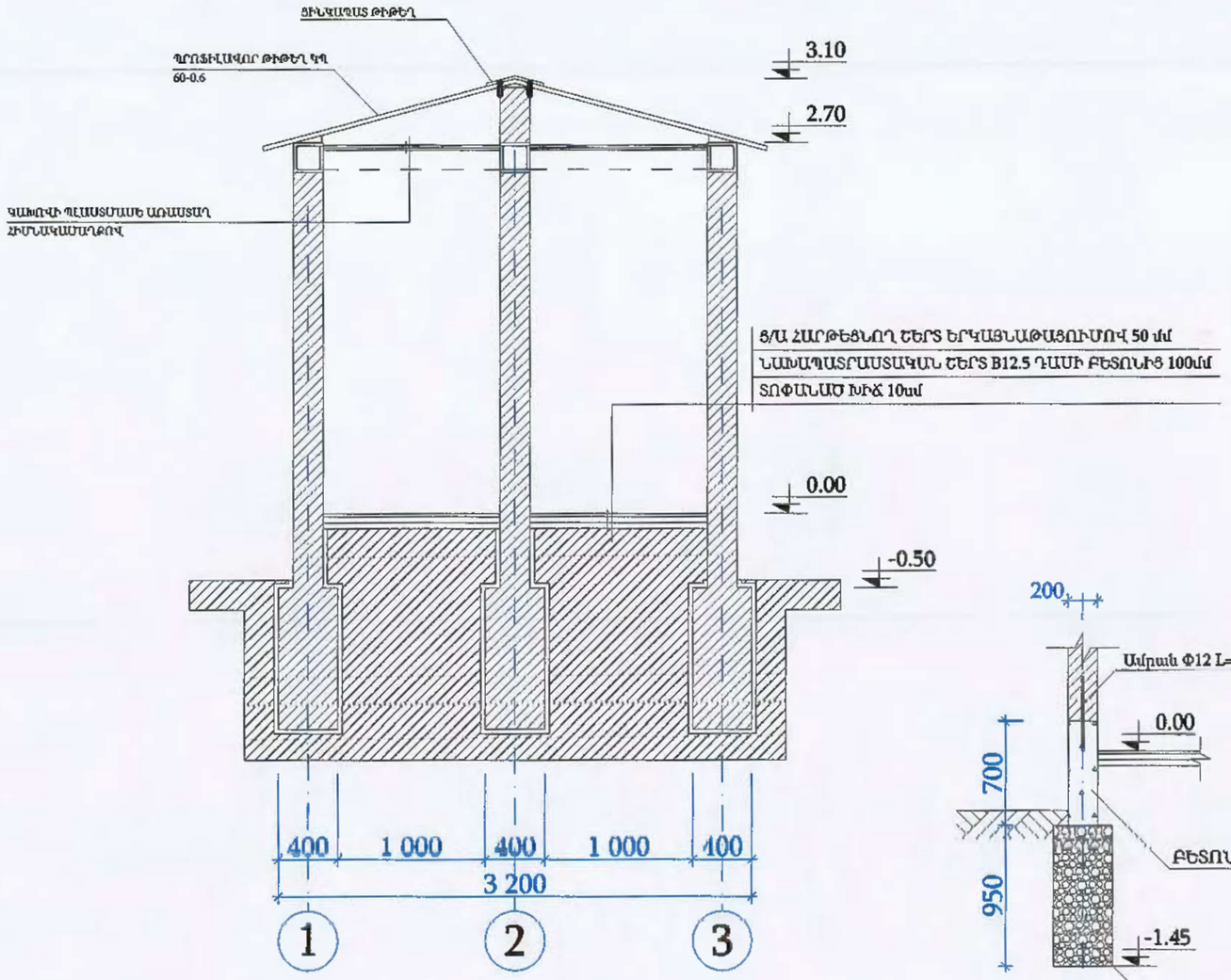

ՀԻՄՔԵՐԻ ՀԱՏԱԿԱԳԻԾ Մ 1:100

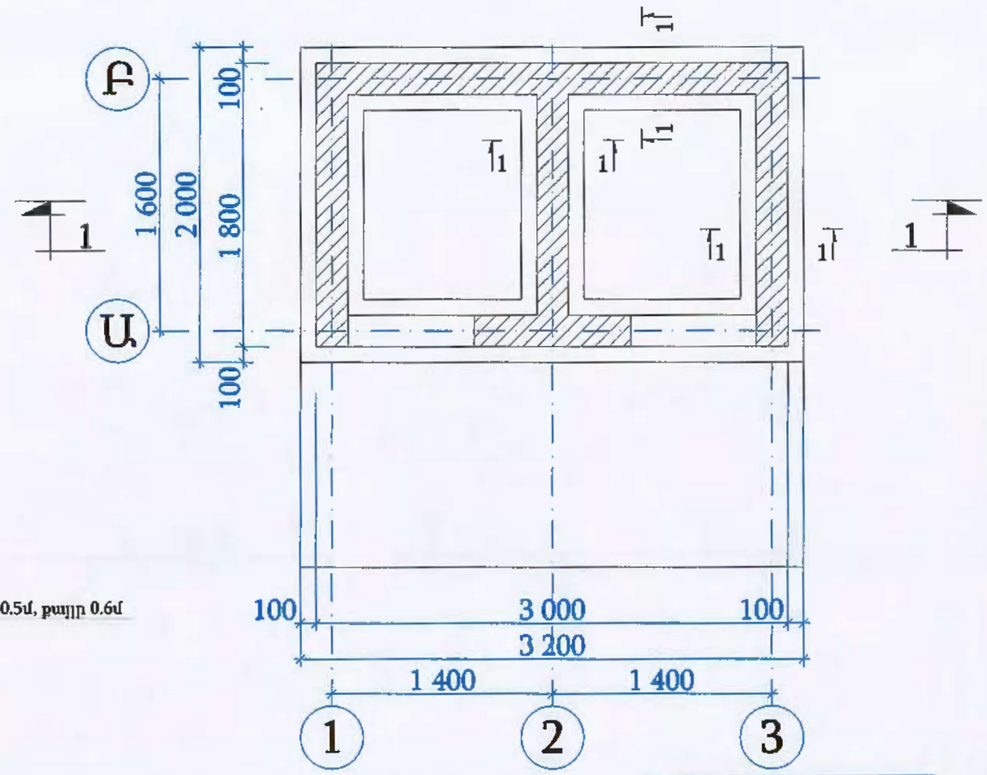

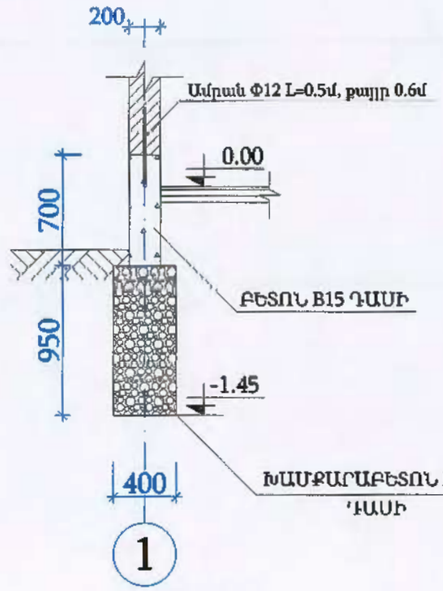

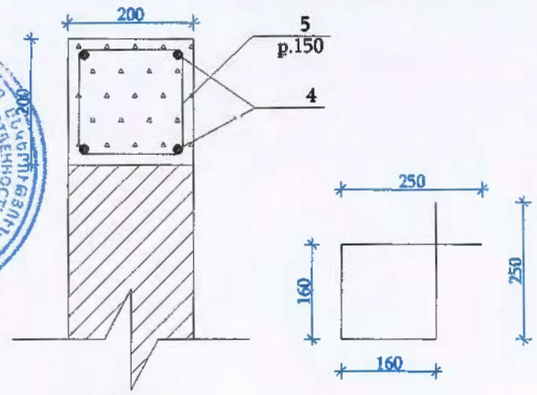

ԿՏՐՎԱԾՔ 3-3

ԲԱՐԱՎՈՐ Բ2

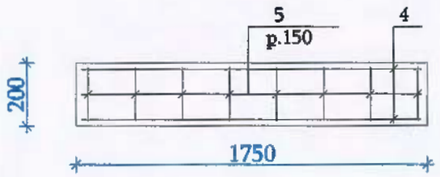

ԲԱՐԱՎՈՐ Բ1

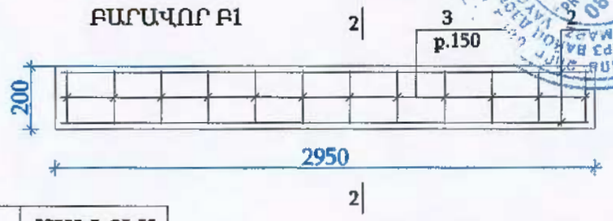

ՀԱՏԱԿԻ ՄԱՍՆԱԳԻՐ

Հ/Հ	ՍԵՆՑԱԿՆԵՐ	ԿՏՐՎԱԾՔ	ՇԵՐՏԵՐԻ ՀԱՍՏՈՒԹՅՈՒՆՆԵՐԸ (մմ)	ՄԱԿԵՐԵՍ մ²
1.	ՍՐԱՀ	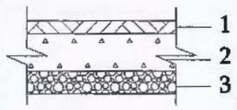	1. Ց/Ա հարթեցնող շերտ երկայնաթացումով - 50մմ 2. Բետոնե նախաշերտ - 100մմ 3. Գրունտի մեջ տոփանած խիճ - 100մմ	3.5

ՊԱՇՏՈՆ	ԱՆՈՒՆ, ԱԶԳԱՆՈՒՆ	ՍՏՈՐԱԳՐ.	ԱՄԻՍ	ՀՀ ՎԱՅՈՑ ՁՈՐ ՄԱՐԶԻ ԵՂԵԳՆԱԶՈՐ ՀԱՄԱՅՆՔԻ ՆՈՐ ՔԱՂԱՔԱՅԻՆ ԳԵՐԵԶՄԱՆՈՑԻ ԿԱՌՈՒՑՄԱՆ ՇԻՆԱՐԱՐԱԿԱՆ ԱՇԽԱՏԱՆՔՆԵՐԻ ՆԱԽԱԳԻԾ
ՆԳՃ	Կ. Մովսիսյան			
Նախագծեց	Ա. Այվազյան			

ԿՈՆՍՏՐՈՒԿՏԻՎ ՄԱՍ	ՓՈՒԼ	ԹԵՐԹ	ԹԵՐԹԵՐ
	ԱՆ	7	29
ԿՏՐՎԱԾՔ 1-1 ԵՎ ՀԻՄՔԵՐԻ ՀԱՏԱԿԱԳԻԾ Մ 1:100	<<ՊՈՒՌՇԱԲԵՐԴՇԻՆ>> ՍՊԸ		

«ՁԱ. ԸՈՍՓԼԻ» ՍՊԸ ՓՈՐՁԱՔՆՆՈՒԹՅՈՒՆ 20 08 21 20 թ.

ՊԱՏԵՐԻ ԱՄՐԱՆԱՎՈՐՄԱՆ ՍԽԵՄԱ

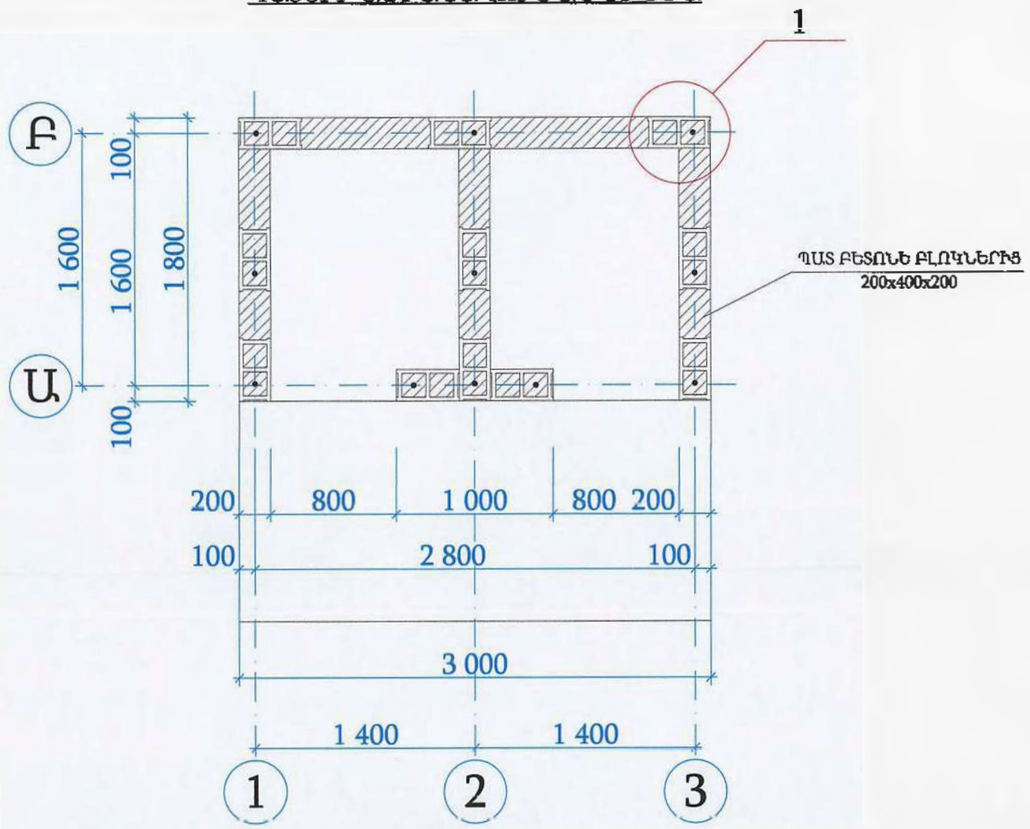

ՀԻՄՔԵՐԻ ՀԱՏԱԿԱԳԻԾ Մ 1:100

ՀԱՆԳՈՒՅՑ 1

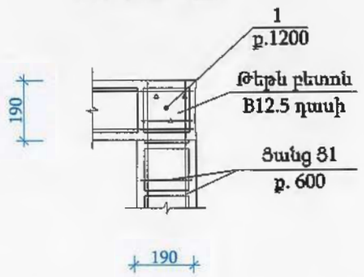

ՊԱՏԻ ՇԱՐՎԱԾՔ ԲԵՏՈՆԵ ԲԼՈԿՆԵՐԻՑ 200x400x200 5.6մ³

1. ԽՐԱՄՈՒՂԻՆԵՐԻ ՓՈՐՈՒՄ ՁԵՌՔՈՎ III ԿԱՐԳԻ ԳՐՈՒՆՏՆԵՐՈՒՄ - 5.6 մ³
2. ԽԱՄՔԱՐԲԵՏՈՆԵ ՀԻՄՔ B12.5 ԴԱՍԻ - 3.8մ³
3. ՑՈԿՈԼԱՅԻՆ ՀԱՏՎԱԾԻ ԲԵՏՈՆ B15 ԴԱՍԻ - 1.4մ³
4. ՓԱՅՏԱՆՅՈՒԹ - 0.24մ³
5. ՊՐՈՖԻԼԱՎՈՐ ՑԻՆԿԱՊԱՏ ԹԻԹԵՂ ԿՊ35-0.55մմ - 6.7մ²
6. ՑԻՆԿԱՊԱՏ ԹԻԹԵՂ d=0.5մմ - 1.0մ²

Սանհանգույցի շինարարական աշխատանքներ

Հ/Հ	Աշխատանքի անվանում	Չափման միավոր	Քանակ
1	III կարգի գրունտի մշակում ձեռքով, հիմքերի տակ	մ³	5,600
2	Բեռահողի հաթթեցում ձեռքով	մ³	1,800
3	Հիմքերի կառուցում B-12,5 դասի բետոնից	մ³	3,8
4	Պատերի կառուցում B-15 դասի բետոնից	մ³	1,4
5	Պատերի կառուցում բետոնե բլոկներից 20սմ	մ³	4,200
6	Ամրան Ø12AIII	տ	0,026
7	Ամրան Ø5 BpI	տ	0,008
8	Միջնորմների դատարկությունների լցում թեթև բետոնով B15 դասի բետոնից	մ³	1,400
9	Միջնորմների ե/բ միաձույլ բարավորների պատրաստում B-15 դասի բետոնից	մ³	0,400
10	Ամրան Ø12AIII	տ	0,039
11	Ամրան Ø6 AI	տ	0,013
12	Տանիքի փայտյա կառուցվածքների տեղադրում	մ³	0,240
13	Տանիքի ծածկի կառուցում պրոֆ.ցինկ. թիթեղից ԿՊ -25 - 0,55 հաստ	100 մ²	0,067
14	g/թիթեղից 0,55մմ	100 մ²	0,010
15	Մեկուսացման սալիկի տեղադրում	մ²	3,840
16	Մեկուսացման սալիկի պատուհանների սեղմերում բացվող	մ²	0,840
17	Պատերի ց/ա ավազ 2 կողմից	մ²	45,6
18	Ներսային պատերի ճեղքում ճակատային եղեկով	մ²	22,6
19	Կախովի առաստաղի իրականացում շերտավոր պլաստիկատից	մ²	3,360
20	Գրունտի ապամաքրում ինքով H=10սմ	մ²	3,36
21	Բետոն ճախարակաձևատեղ տեղի խոնջոնցում 10սմ հաստությամբ B-12,5 դասի բետոնից	մ³	0,336
22	Հատակների ց/ա հարթեցնող շերտ /h=4սմ/	100 մ²	0,034
23	Հատակների կառուցում կերամիկական սալերից	մ²	3,360
24	Սանհանգույցի ներսի երեսապատում հախճապակով 1,2մ բարձրությամբ կ-17 սալիկով	մ²	10,800
25	Շեմ ալյի բարձում և սեղմփակում 4կգ	տ	3,800

ՊԱՏԵՏՈՆ	ԱՆՈՒՆ, ԱԶԳԱՆՈՒՆ	ՀԵՏՈՐԴՈՒԹՅՈՒՆ	ԱՄՍԹՎ
ՆԳԱ	Կ. Մովսիսյան		
Նախագծեց	Ա. Այվազյան		

ՀՀ ՎԱՅՈՑ ՁՈՐ ՄԱՐԶԻ ԵՂԵԳՆԱՁՈՐ ՀԱՄԱՅՆՔԻ ՆՈՐ ՔԱՂԱՔԱՑԻՆ ԳԵՐԵԶՄԱՆՈՑԻ ԿԱՌՈՒՑՄԱՆ ՇԻՆԱՐԱՐԱԿԱՆ ԱՇԽԱՏԱՆՔՆԵՐԻ ՆԱԽԱԳԻԾ

ԿՈՆՍՏՐՈՒԿՏԻՎ ՄԱՍ	ՓՈՒԼ	ԹԵՐԹ	ԹԵՐԹԵՐ
	ԱՆ	8	29

ՊԱՏԵՐԻ ԱՄՐԱՆԱՎՈՐՄԱՆ ՍԽԵՄԱ ԵՎ ՄԱՍՆԱԳԻՐ

<<ՊՌՈՇԱԲԵՐԴՅԱՆ>> ՍՊԸ

«ՁԱ. ՔՈՄՓԻ» ՍՊԸ ՓՈՐՁԱԲՆՈՒԹՅՈՒՆ 20 08 21 20 թ.

ՀԱՏԱԿԱԳԻԾ 0.00 ՆԻՇԻ ՎՐԱ Մ1:50

Սանհանգույցի ջրահեռացման ցանց

Հ/Հ	Աշխատանքի անվանում	Չափման միավոր	Քանակ
1	կոյուղու պոլիվինիլքլորիդային խողովակների մոնտաժում Φ110մմ	մ	3,00
2	կոյուղու պոլիվինիլքլորիդային խողովակների մոնտաժում Φ50մմ	մ	6,50
3	Ծռուկ 50մմ α=90°	հատ	8,00
4	Եռաչափխիչ 50x50x50մմ	հատ	2,00
5	Եռաքաշխիչ 50x110x110մմ	հատ	2,00
6	Անկյուն 110մմ α=90°	հատ	4,00
7	Եռաքաշխիչ 110x110x110մմ	հատ	1,00
8	Հասակների տեղադրում	լրակազմ	2,00
9	Ասիական թասերի տեղադրում	լրակազմ	2,00

Սանհանգույցի ջրամատակարարման ցանց

Հ/Հ	Աշխատանքի անվանում	Չափման միավոր	Քանակ
1	Պոլիպրոպիլենային խողովակների մոնտաժում Ø20մմ փոքրաբրգումով	մ	4,00
2	Փականի՝ Ø15 տեղադրում	հատ	3,00
3	Պոլիպրոպիլենային խողովակների ձեռավոր մասեր Ø20մմ /եռաքաշխիչ, անկյունակ/	հատ	16,00
4	Ճկախողովակների տեղադրում	հատ	2,00
5	Լվացարանի տեղադրում	լրակազմ	2,00
	Հողային աշխատանքներ		
1	IV կարգի գրունտի մշակում ձեռքով, /խրամուղում/	մ³	3,80
2	Ավազի նախապատրաստական շերտի իրականացում 10սմ հաստությամբ	մ³	0.21
3	Ավազե պաշտպանիչ շերտի իրականացում 20սմ հաստությամբ	մ³	0.42
4	Գրունտի հետլիցք ձեռքով	մ³	3.17

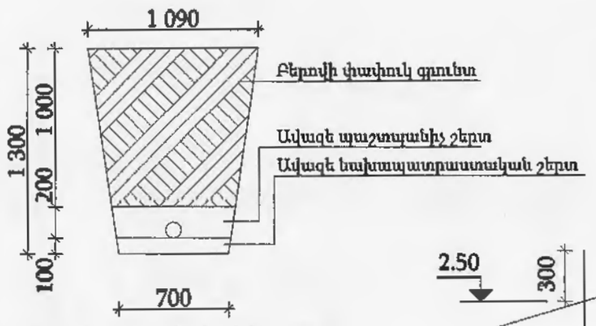

Խրամուղու լայնական կտրվածք

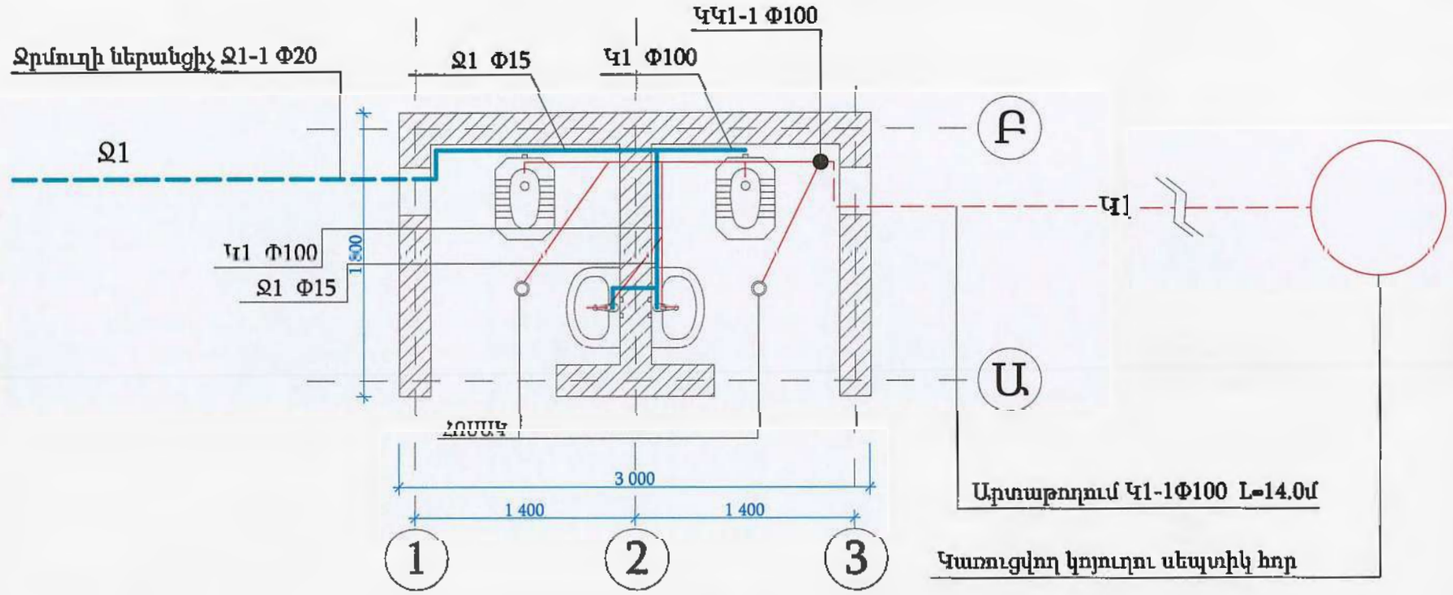

ՍԽԵՄԱ Կ1 Մ1:50

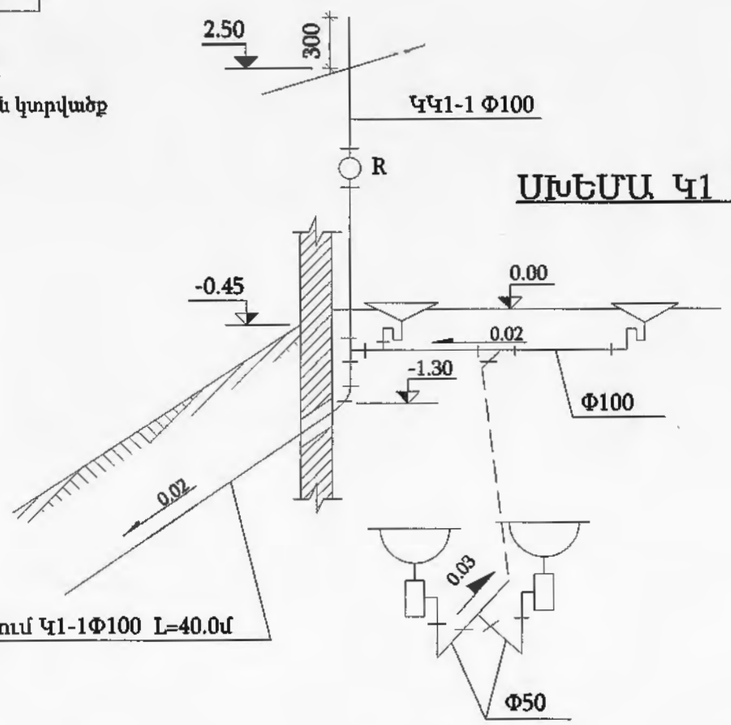

ՍԽԵՄԱ Ջ1 Մ1:50

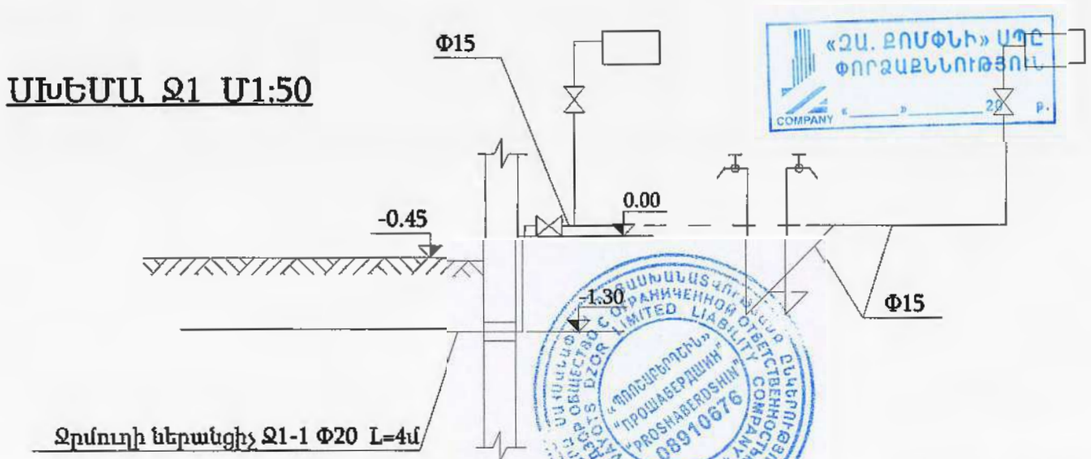

«ՁԱ. ԲՈՄՓԼԻ» ՍՊԸ ՓՈՐՁԱԲՆՈՒԹՅՈՒՆ COMPANY «____» _____ 20__ թ.

ՊԱՇՏՈՆ	ԱՆՈՒՆ, ԱԶԳԱՆՈՒՆ,	ՍՏՈՐԱԳՐ.	ԱՄԻՍ	ՀԱՅԱՍՏԱՆԻ ՀԱՆՐԱՊԵՏՈՒԹՅԱՆ ԵՐԵՎԱՆԱՔՂԱՔԱՅԻՆ ՀԱՄԱՅՆՔԻ ՆՈՐ ՔԱՂԱՔԱՅԻՆ ԳԵՐԵԶՄԱՆՈՒՄ ԿԱՌՈՒՑՎՈՂ ՇԻՆԱՐԱՐԱԿԱՆ ԱՇԽԱՏԱՆՔՆԵՐԻ ՆԱԽԱԳԻԾ			
ՆԳՁ	Կ. Մովսիսյան					
Նախագծեց	Ա. Արվազյան					
				ՋՐԱՄԱՏԱԿԱՐԱՐՈՒՄ ԵՎ ԿՈՅՈՒՂԻ	ՓՈՒԼ	ԹԵՐԹ	ԹԵՐԹԵՐ
					ԱՆ	9	29
				ՀԱՏԱԿԱԳԻԾ 0.00 ՆԻՇՈՒՄ, ՍԽԵՄԱ Ջ1; Կ1	<<ՊՌՈՇԱԲԵՐԴՇԻՆ>> ՍՊԸ

ԷԼԵԿՏՐԱԼՈՒՍԱՎՈՐՈՒԹՅԱՆ ՀԱՏԱԿԱԳԻԾ
0.00 ՆԻՇՈՒՄ Մ 1:50

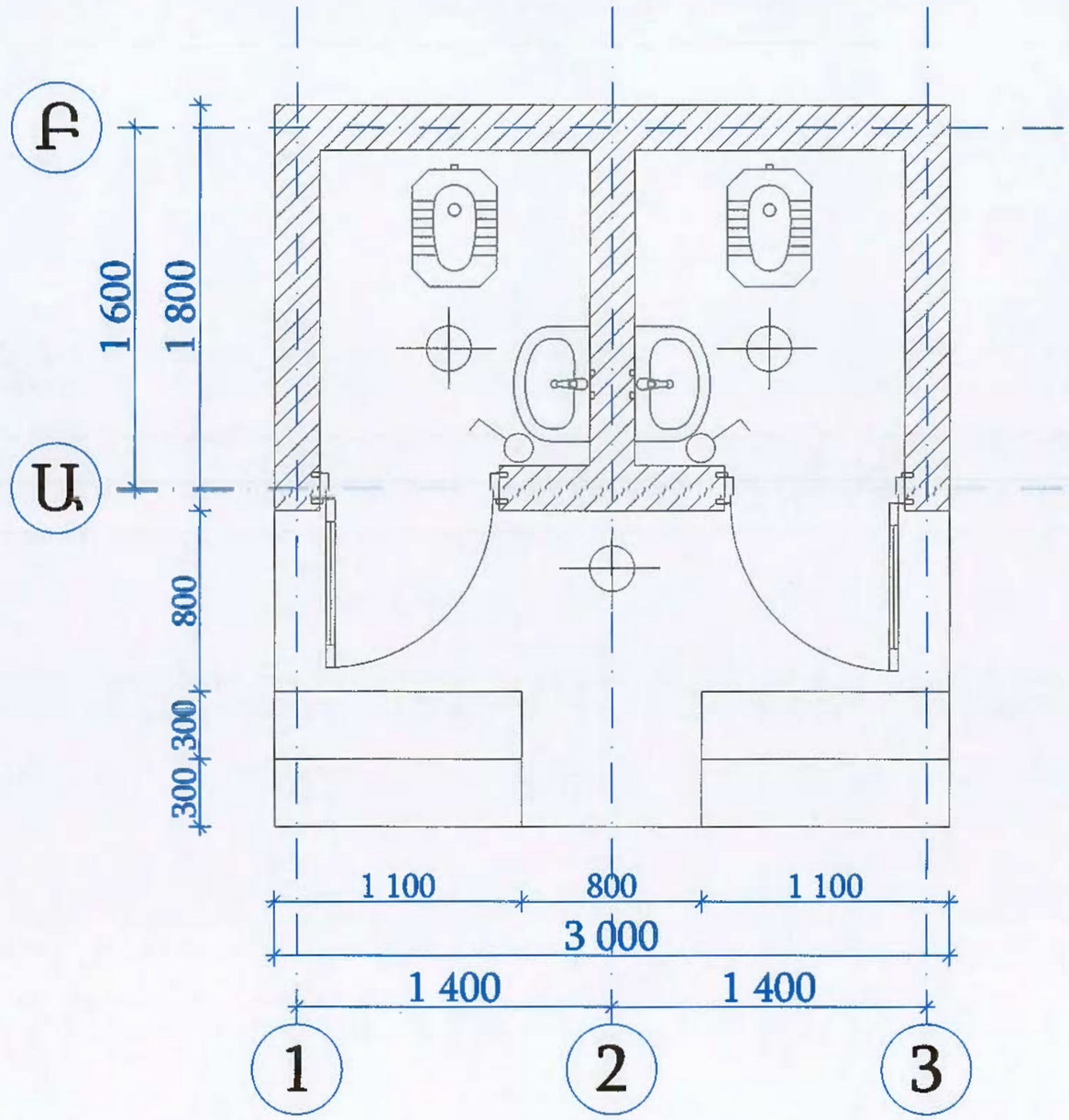

Սանհանգույցի էլեկտրական լուսավորություն

Հ/Հ	Աշխատանքի անվանում	Չափման միավոր	Քանակ
1	Տուփեր էլ. մոնտաժային	հատ	3.00
2	Լուսատու LED լամպով 220վ, 18վտ,	հատ	3.00
3	Ճկախողովակի անցկացում PVC d=15մմ	գմ	5.00
4	Հաղորդալար պղնձե, մեկուսացված, բաժանիչ հիմքով, հատվածքը 3x2,5մմ2 ՊՊՇ	մ	10.00
5	Հաղորդալար պղնձե մեկուսացված, հատվածքը 2x1,5մմ2 ՊՊՇ	մ	20.00
6	Անջատիչ մեկպտեղանի, տուփով 220վ, 6Ա	հատ	2.00
7	Մենայրային անջատիչ դրսի լույսի համար	հատ	1.00
8	Էլ. հենասյուներից միացում ստեղանգույցին ԱՊՎԳ 2x16	մ	20.0
9	Լուսավորության վահանակ 220վ անջատիչներով 40 Ա և 25 Ա	լրակ	1.0

«ՁԱ. ՔՈՄՓԼԻ» ՍՊԸ
ՓՈՐՁԱԲՆՈՒԹՅՈՒՆ
COMPANY «_____» _____ 20 թ.

ՊԱՀԵՏՈՒ	ԱՆՈՒՆ, ԱԶԳԱՆՈՒՆ	ՍՏՈՐԱԳՐ.	ԱՄՍՏ	ՀՀ ՎԱՅՈՑ ՁՈՐ ՄԱՐԶԻ ԵՂԵԳՆԱՁՈՐ ՀԱՄԱՅՆՔԻ ՆՈՐ ՔԱՂԱՔԱՅԻՆ ԳԵՐԵԶՄԱՆՈՑԻ ԿԱՌՈՒՑՄԱՆ ՇԻՆԱՐԱՐԱԿԱՆ ԱՇԽԱՏԱՆՔՆԵՐԻ ՆԱԽԱԳԻԾ		
ՆԳՁ	Կ. Մովսիսյան					
Նախագծեց	Ա. Այվազյան					
				ԷԼԵԿՏՐԱՏԵԽՆԻԿԱԿԱՆ ՄԱՍ	ՓՈՒԼ	ԹԵՐԹ	ԹԵՐԹԵՐ
					ԱՆ	10	29
				ԷԼԵԿՏՐԱԼՈՒՍԱՎՈՐՈՒԹՅԱՆ ՄԱՍ	<<ՊՐՈՇԱԲԵՐԴՅԱՆ>> ՍՊԸ		

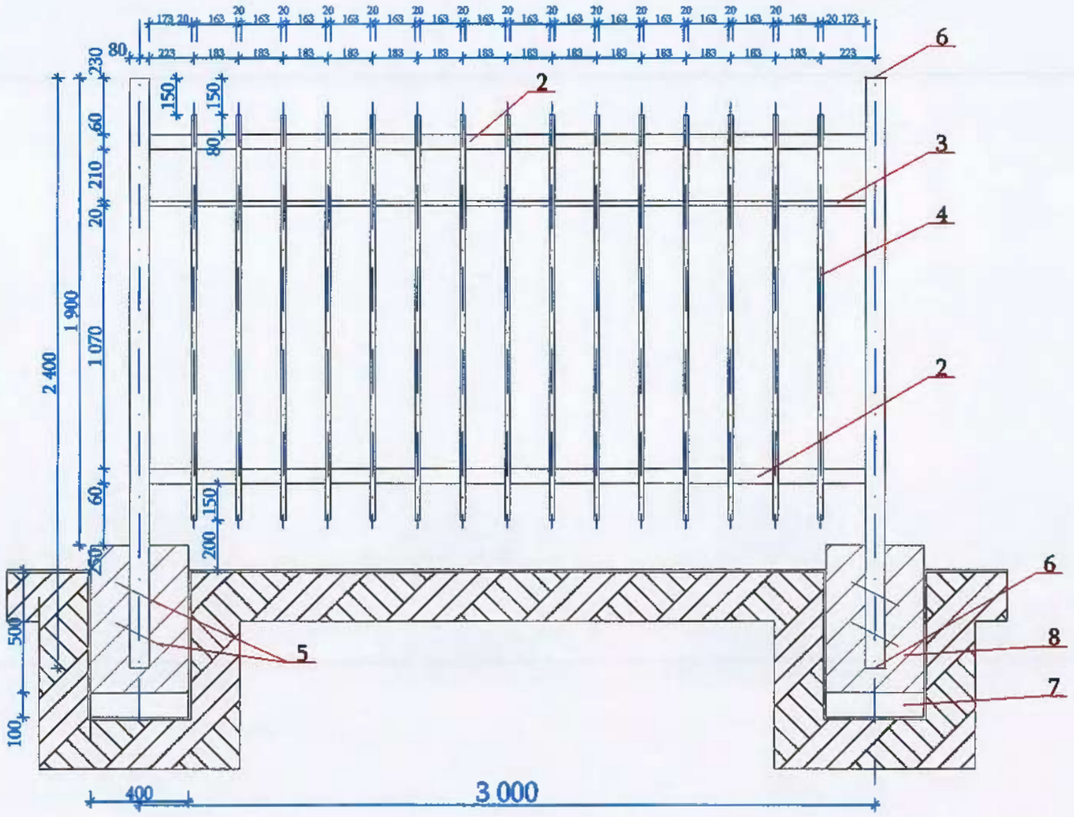

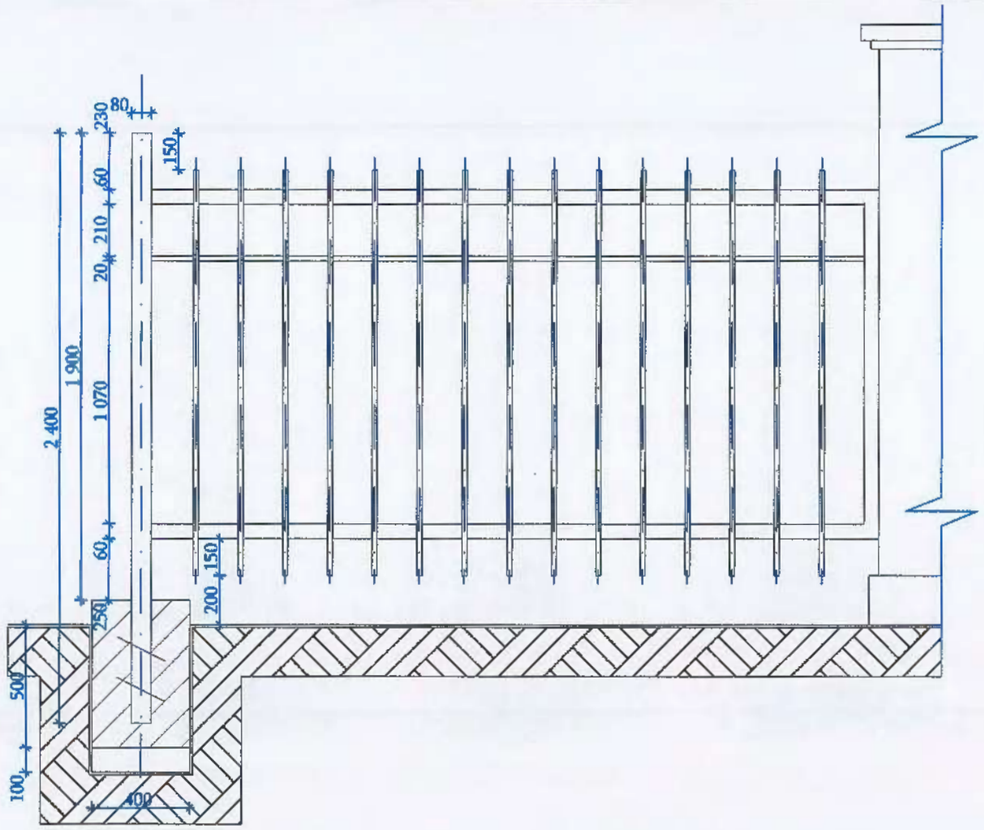

Ցանկապատի մասնագիր 1 հատի համար

Դիրք	Անվանում	Երկարություն գծմ	Քանակ	Ընդ. երկարություն գծմ	Զանգված կգ
1	□ 80x80x3	2.4	1	2.4	17.11
2	□ 60x40x3	2.92	2	5.84	25.17
3	□ 20x20x2	2.92	1	2.92	3.15
4	□ 20x20x2	1.65	15	24.75	26.73
5	Φ 12	0.3	2	0.6	0.534
6	_ 90x90x2	0.0081մ²	2	0.0162մ²	0.26
Ընդ.	□ 80x80x3			2.4	17.11
	□ 60x40x3			5.84	25.17
	□ 20x20x2			27.67	29.88
	Φ 12			0.6	0.534
	_ 90x90x2			0.0162մ²	0.26
Ընդ.					72.954
7	Խճի. նախ. շերտ	V=0.4x0.4x0.1			0.016մ³
8	Բետոն B15	V=0.4x0.4x0.6			0.112մ³

«ՁԱ. ՔՈՄՓԼԻ» ՍՊԸ ՓՈՐՁԱՔՆՆՈՒԹՅՈՒՆ 20 08 21 20 թ.

ՊԱՇՏՈՆ	ԱՆՈՒՆ, ԱԶԳԱՆՈՒՆ	ՍՏՈՐԱԳՐ.	ԱՄՍ	ՀՀ ՎԱՅՈՑ ՁՈՐ ՄԱՐԶԻ ԵՂԵԳՆԱՁՈՐ ՀԱՄԱՅՆՔԻ ՆՈՐ ՔԱՂԱՔԱՅԻՆ ԳԵՐԵԶՄԱՆՈՑԻ ԿԱՌՈՒՑՄԱՆ ՇԻՆԱՐԱՐԱԿԱՆ ԱՇԽԱՏԱՆՔՆԵՐԻ ՆԱԽԱԳԻԾ			
ՆԳՋ	Կ. Մովսիսյան						
Նախագծեց	Ա. Այվազյան						
				ՀԱՐՏԱՐԱՊԵՏԱՇԻՆԱՐԱՐԱԿԱՆ ՄԱՍ	ՓՈՒԼ	ԹԵՐԹ	ԹԵՐԹԵՐ
					ԱՆ	11	29
				ՍԵՏԱՂԱԿԱՆ ՑԱՆԿԱՊԱՏ	<<ՊԱՌՇԱԲԵՐԴՇԻՆ>> ՍՊԸ		

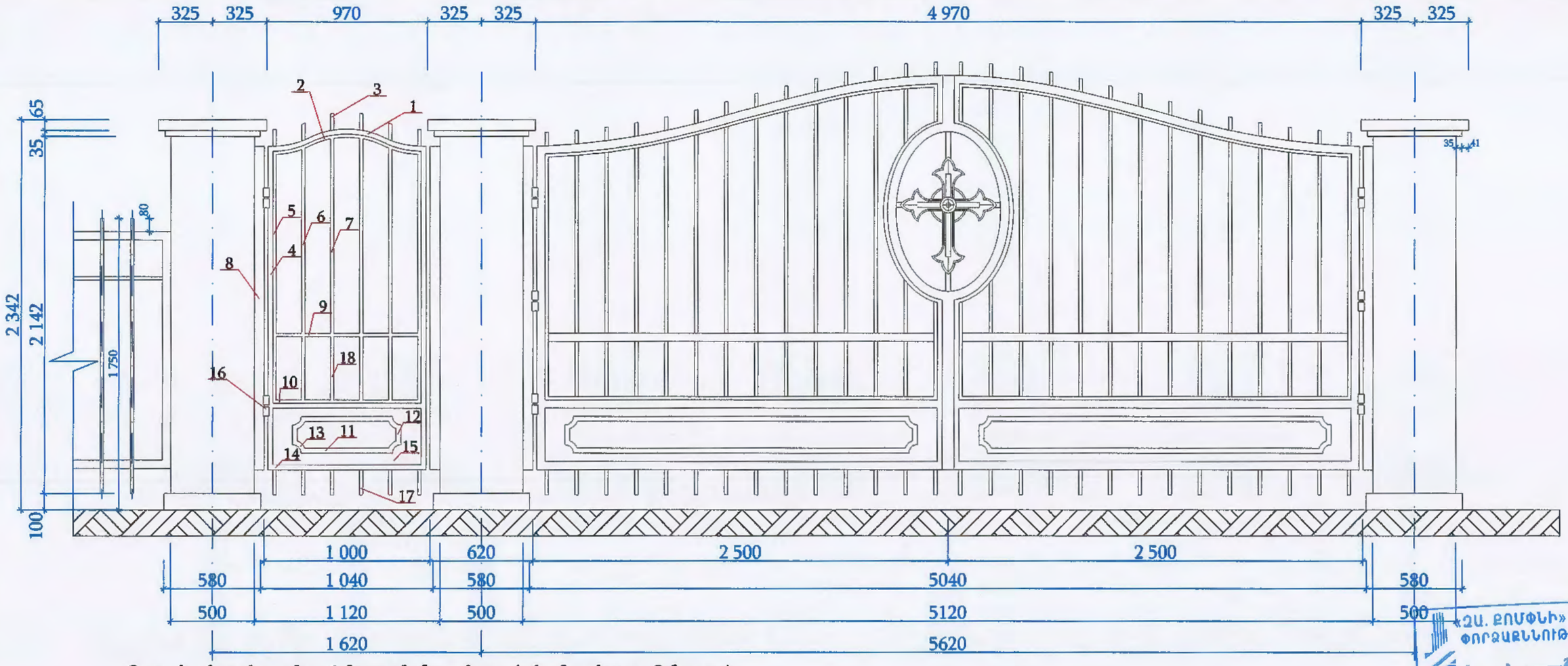

Դռան մասնագիր 1 հատի համար (ընդհանուր 2 հատ)

Դիրք	Անվանում	Երկարություն գծմ	Քանակ	Ընդ. երկարություն գծմ	Զանգված կգ
1	□ 30x30x2	1.20	1	1.2	2.04
2	□ 20x20x2	1.10	1	1.10	1.19
3	□ 20x20x2	0.08	6	0.48	0.52
4	□ 30x30x2	1.94	2	3.88	6.60
5	□ 20x20x2	1.51	2	3.02	3.26
6	□ 20x20x2	1.13	2	2.26	2.44
7	□ 20x20x2	1.19	2	2.38	2.57
8	□ 60x40x3	1.94	2	3.88	16.72
9	□ 20x20x2	0.154	5	0.77	0.83
10	□ 20x20x2	0.89	1	0.89	0.96
11	□ 20x20x2	0.55	2	1.10	1.19
12	□ 20x20x2	0.112	2	0.224	0.24
13	□ 20x20x2	0.09	4	0.36	0.39
14	□ 30x30x2	0.89	2	1.78	3.03
15	_ 0.34x0.89x0.2	0.30	1	0.30	4.75
16	Ծխնի	0.12x0.03	2	0.24x0.03	0.40
17	□ 20x20x2	0.15	6	0.90	0.97
18	□ 20x20x2	0.38	4	1.52	1.64
Ընդ.	□ 60x40x3			3.88	16.72
	□ 30x30x2			6.86	11.66
	□ 20x20x2			15.00	16.20
	Ծխնի Φ30x120		2		1.34
	_ 0.32x0.89x2		1		4.02
Ընդ.					49.94

ՊԱՇՏՈՆ	ԱՆՈՒՆ, ԱԶԳԱՆՈՒՆ	ՍՏՈՐԱԳՐ.	ԱՄՍ�case
ՆԳՋ	Կ. Մովսիսյան		
Նախագծեց	Ա. Այվազյան		

ՀՀ ՎԱՅՈՑ ՁՈՐ ՄԱՐԶԻ ԵՂԵԳՆԱԶՈՐ ՀԱՄԱՅՆՔԻ ՆՈՐ ՔԱՂԱՔԱՅԻՆ ԳԵՐԵԶՄԱՆՈՑ ԿԱՌՈՒՑՄԱՆ ՇԻՆԱՐԱՐԱԿԱՆ ԱՇԽԱՏԱՆՔՆԵՐԻ ՆԱԽԱԳԻԾ

ՀԱՐՏԱՐԱՊԵՏԱՇԻՆԱՐԱՐԱԿԱՆ ՄԱՍ	ՓՈՒԼ	ԹԵՐԹ	ԹԵՐԹԵՐ
	ԱՆ	12	29

ՀԻՄՆԱԿԱՆ ՄՈՒՏՔԻ ՄԵՏԱՂԱԿԱՆ ԴԱՐՊԱՍԻ ԵՎ ԿԻՍ ԴՌՆԱԿԻ ԿԱՌՈՒՑՈՒՄ

<<ՊՈՌՇԱԲԵՐԴԻՆ>> ՍՊԸ

«ՁԱ. ՔՈՄՓԱՆԻ» ՍՊԸ ՓՈՐՁԱՔՆՆՈՒԹՅՈՒՆ COMPANY «____» _____ 20 Թ.

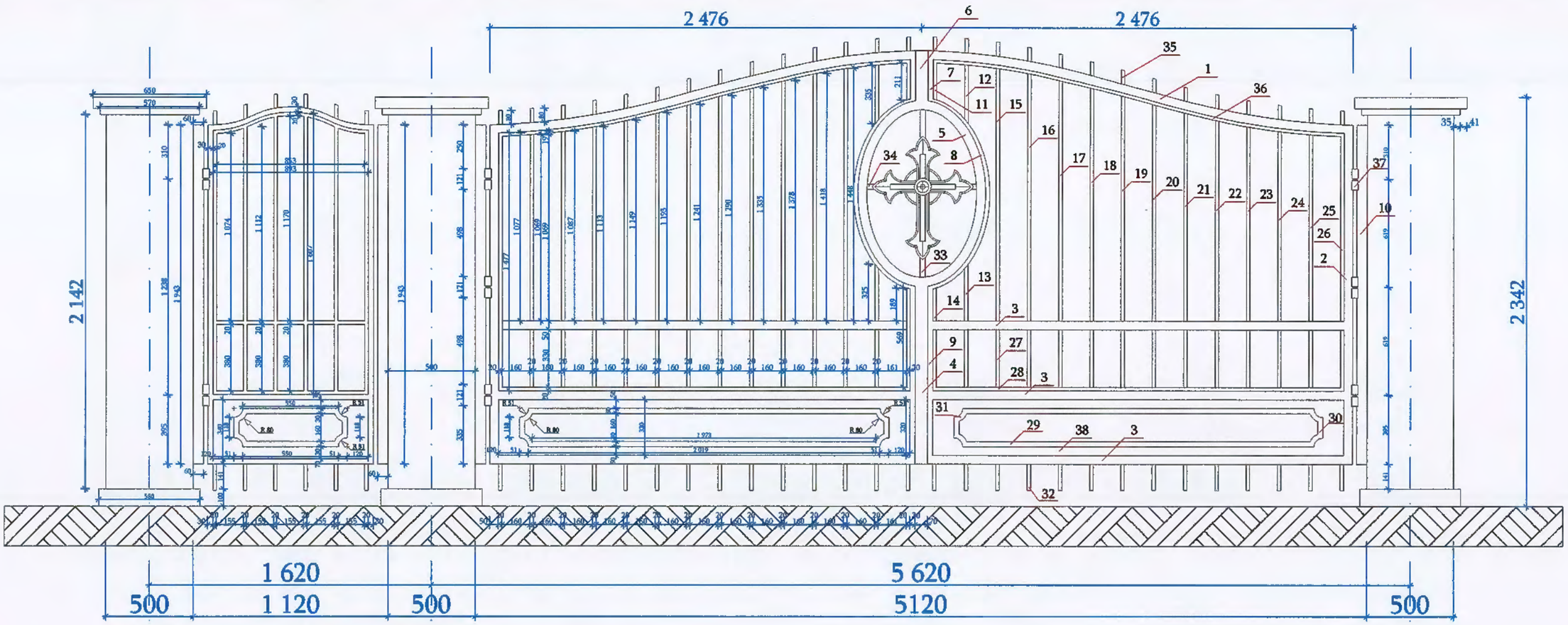

Գլխավոր մուտքի դարպասի մասնագիր 1 հատի համար (ընդհանուր 2 հատ)

Դիրք	Անվանում	Երկարություն գծմ	Քանակ	Ընդ. երկարություն գծմ	Զանգված կգ
1	▫ 60x40x3	2.53	2	5.06	21.81
2	▫ 60x40x3	1.943	2	3.886	16.75
3	▫ 60x40x3	2.36	6	14.16	61.02
4	▫ 60x40x3	1.02	1	1.02	4.39
5	▫ 60x40x3	2.80	1	2.80	12.07
6	▫ 60x40x3	0.29	1	0.29	1.25
7	▫ 60x40x3	0.23	2	0.46	1.98
8	▫ 60x40x3	1.42	2	2.84	12.24
9	▫ 60x40x3	1.02	2	2.04	8.79
10	▫ 60x40x3	1.943	2	3.886	16.75
11	▫ 20x20x2	0.23	2	0.46	0.50
12	▫ 20x20x2	0.34	2	0.68	0.73
13	▫ 20x20x2	0.33	2	0.66	0.71
14	▫ 20x20x2	0.19	2	0.38	0.41
15	▫ 20x20x2	1.45	2	2.9	3.13
16	▫ 20x20x2	1.42	2	2.84	3.06
17	▫ 20x20x2	1.38	2	2.76	2.98
18	▫ 20x20x2	1.34	2	2.68	2.89
19	▫ 20x20x2	1.29	2	2.58	2.78
20	▫ 20x20x2	1.24	2	2.48	2.68
21	▫ 20x20x2	1.20	2	2.40	2.59
22	▫ 20x20x2	1.15	2	2.30	2.48
23	▫ 20x20x2	1.12	2	2.24	2.42
24	▫ 20x20x2	1.09	2	2.18	2.35
25	▫ 20x20x2	1.07	2	2.14	2.31
26	▫ 20x20x2	1.06	2	2.12	2.29
27	▫ 20x20x2	0.33	28	9.24	9.98
28	▫ 20x20x2	2.36	2	4.72	5.09
29	▫ 20x20x2	2.02	4	8.08	8.73
30	▫ 20x20x2	0.12	4	0.48	0.52
31	▫ 20x20x2	0.09	8	0.72	0.77
32	▫ 20x20x2	0.15	28	4.20	4.53
33	▫ 20x20x2	0.96	1	0.96	1.04
34	▫ 20x20x2	0.63	1	0.63	0.68
35	▫ 20x20x2	0.08	28	2.24	2.42
36	▫ 20x20x2	2.20	2	4.40	4.75
Ընդ.	▫ 60x40x3			36.442	157.07
	▫ 20x20x2			67.47	72.87
37	Մխնի Φ30x120		6		4.02
38	... 0.32x2.36x2		2		21.45
Ընդ.					255.41

«ՀԱ. ՔՈՍՓԵԻ» ՍՊԸ ՓՈՐՁԱԵՆՆՈՒԹՅՈՒՆ COMPANY 20 08 21 20 թ.

ԳԼԽՏՈՒ	ԱՆՈՒՆ, ԱԶԳԱՆՈՒՆ	ՍՏՈՐԱԳ.	ԱՄՍ	ՀՀ ՎԱՌՈՒ ՀՈՐ ՄԱՐԶԻ ԵՂԵԳՆԱՁՈՐ ՀԱՄԱՅՆՔԻ ԿՈՐ ՔԱՂԱՔԱՅԻՆ ԳԵՐԵԶՄԱՆՈՅԻ ԿԱՌՈՒՑՄԱՆ ՇԻՆԱՐԱՐԱԿԱՆ ԱՇԽԱՏԱՆՔՆԵՐԻ ՆԱԽԱԳԻԾ
ՆԳՋ	Կ. Մովսիսյան			
Նախագծեց	Ա. Այվազյան			
				ՀԱՐՏԱՐԱՊԵՏԱՇԻՆԱՐԱՐԱԿԱՆ ՄԱՍ — ՓՈՒԼ ԱՆ; ԹԵՐԹ 13; ԹԵՐԹԵՐ 29
				ՀԻՄՆԱԿԱՆ ՄՈՒՏՔԻ ՄԵՏԱՂԱԿԱՆ ԴԱՐՊԱՍԻ ԵՎ ԿԻՑ ԴՌՆԱԿԻ ԿԱՌՈՒՑՈՒՄ — <<ՊՌՈՇԱԲԵՐԴԵՒՆ>> ՍՊԸ

ՀԱՅԱՍՏԱՆԻ ՊԱՏԱՍԽԱՆԱՏՎՈՂ ԱՌԱՋՆՈՐԴԱԿԱՆ ԸՆԿԵՐՈՒԹՅՈՒՆ ՍԱՀՄԱՆԱՓԱԿ ՊԱՏԱՍԽԱՆԱՏՎՈՒԹՅԱՄԲ ԸՆԿԵՐՈՒԹՅՈՒՆ LIMITED LIABILITY COMPANY «ՊՐՈՇԱԲԵՐԴՍԻՆ» «PROSHABERDSHIN» 08910676 ՀԱՅԱՍՏԱՆ ՀԱՆՐԱՊԵՏՈՒԹՅՈՒՆ ԵՐԵՎԱՆ ՔԱՂԱՔ 33 ՊԱՐԳԵՎ ՓԱՓՈՒՂԻ ՓՈՂՈՑ

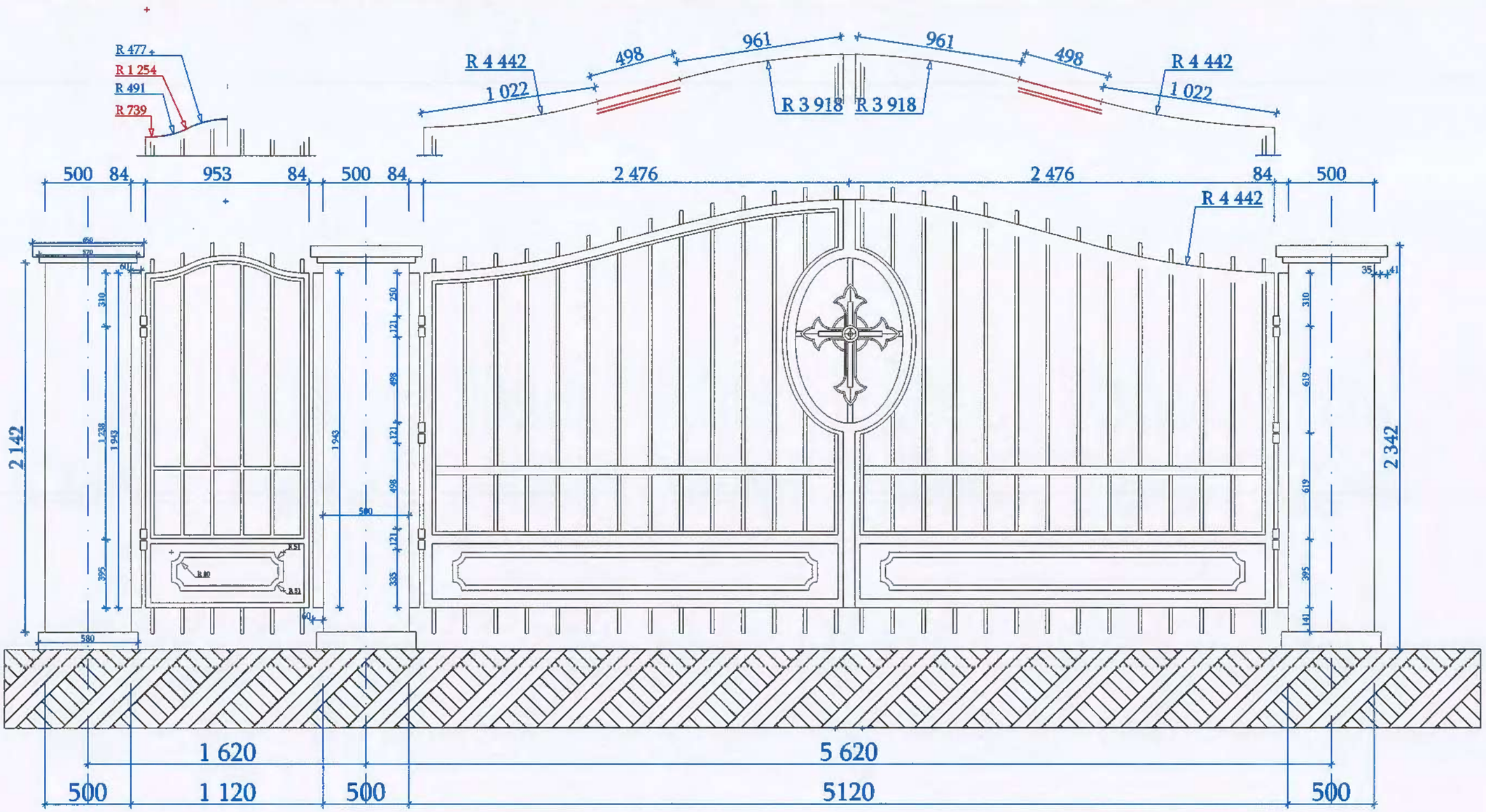

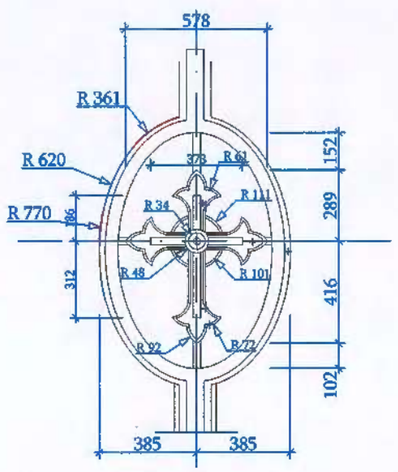

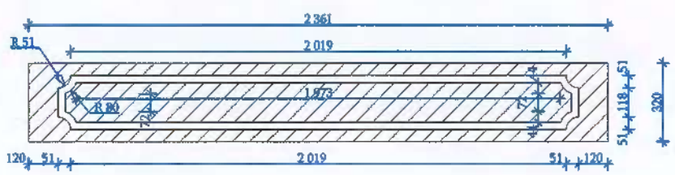

«ՁԱ. ՔՈՄՓԼԻ» ՍՊԸ
ՓՈՐՁԱՔՆՆՈՒԹՅՈՒՆ
COMPANY 20 08 21 20 թ.

ՊԱՇՏՈՆ	ԱՆՈՒՆ, ԱԶԳԱՆՈՒՆ	ՍՏՈՐԱԳ.	ԱՄՍ	ՀՀ ՎԱՅՈՑ ՁՈՐ ՄԱՐԶԻ ԵՂԵԳՆԱՁՈՐ ՀԱՄԱՅՆՔԻ ՆՈՐ ՔԱՂԱՔԱՅԻՆ ԳԵՐԵԶՄԱՆՈՑԻ ԿԱՌՈՒՑՄԱՆ ՇԻՆԱՐԱՐԱԿԱՆ ԱՇԽԱՏԱՆՔՆԵՐԻ ՆԱԽԱԳԻԾ		
ՆԳՋ	Կ. Մովսիսյան					
Նախագծեց	Ա. Այվազյան					
				ՀԱՐՏԱՐԱՊԵՏԱՇԻՆԱՐԱՐԱԿԱՆ ՄԱՍ	ՓՈՒԼ	ԹԵՐԹ	ԹԵՐԹԵՐ
					ԱՆ	14	29
				ՀԻՄՆԱԿԱՆ ՍՈՒՏՔԻ ՄԵՏԱԼԱԿԱՆ ԴԱՐՊԱՍԻ ԵՎ ԿԻՑ ԴՌՆԱԿԻ ԿԱՌՈՒՑՈՒՄ	<<ՊՈՒՇԱԲԵՐԴԵՒՆ>> ՍՊԸ		

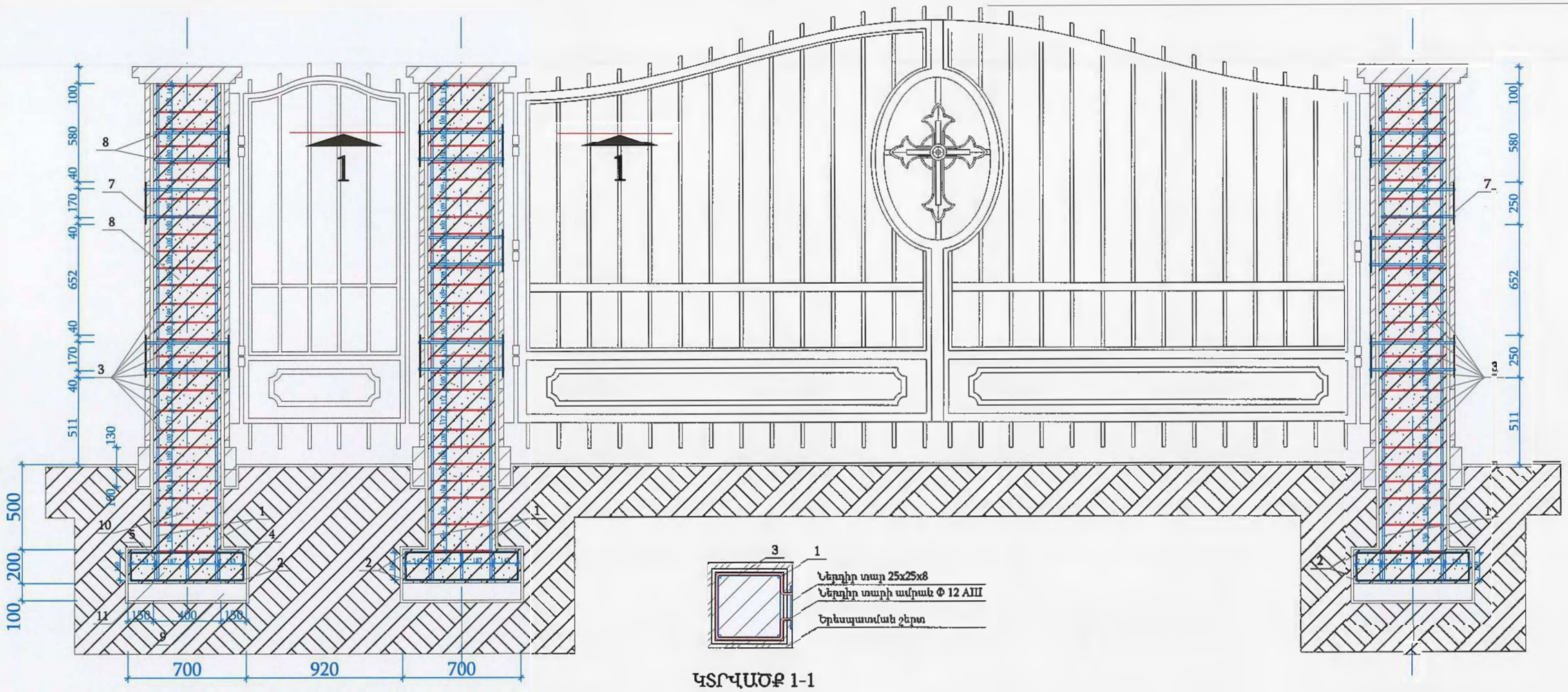

ԿՏՐՎԱԾՔ 1-1

Մետաղական դարպասի ե/բ սյուների մասնագիր
1 հատի համար (ընդհանուր 2 հատ)

Դիրք	Անվանում	Երկարություն գծմ	Քանակ	Ընդ. երկարություն գծմ	Զանգված կգ
1	Φ 14 AIII	L=3.23	12	38.76	46.90
2	Φ 14 AIII	L=0.68	24	16.32	19.75
3	Φ 6 AI	L=1.65	78	128.70	28.57
4	Φ 6 AI	L=1.70	15	25.5	5.66
5	Φ 6 AI	L=0.43	75	32.25	7.16
Ընդ.	Φ 14 AIII			55.08	66.65
	Φ 6 AI			186.45	41.39
7	Ներդիր տար	0.25x0.25x0.08	14		55.02
8	Ներդիր տարի ամրան Φ 12 AIII	L=1.7	28	47.60	42.36
Ընդ.					205.42
9	Խճի. նախ. շերտ	V=0.7x0.7x0.1x3			0.147
10	Բետոն B12.5	V=0.4x0.4x2.742x3			1.316
11	Բետոն B12.5	V=0.7x0.7x0.2x3			0.098

«ՁԱ. ՔՈՄՓԼԻ» ՍՊԸ
ՓՈՐՁԱՔՆՆՈՒԹՅՈՒՆ
COMPANY «_____»_____20 թ.

ՊԱՇՏՈՆ	ԱՆՈՒՆ, ԱԶԳԱՆՈՒՆ	ՍՏՈՐԱԳՐ.	ԱՄԻՍ	ՀՀ ՎԱՅՈՑ ՁՈՐ ՄԱՐԶԻ ԵՂԵԳՆԱՁՈՐ ՀԱՄԱՅՆՔԻ ՆՈՐ ՔԱՂԱՔԱՅԻՆ ԳԵՐԵԶՄԱՆՈՑԻ ԿԱՌՈՒՑՄԱՆ ՇԻՆԱՐԱՐԱԿԱՆ ԱՇԽԱՏԱՆՔՆԵՐԻ ՆԱԽԱԳԻԾ			
ՆԳՄ	Կ. Մովսիսյան						
Նախագծեց	Ա. Ակվազյան						
				ՀԱՐՏԱՐԱՊԵՏԱԵՒՆԱՐԱՐԱԿԱՆ ՄԱՍ	ՓՈՒԼ	ԹԵՐԹ	ԹԵՐԹԵՐ
					ԱՆ	15	29
				ՀԻՄՆԱԿԱՆ ՄՈՒՏՔԻ ՄԵՏԱՂԱԿԱՆ ԴԱՐՊԱՍԻ ԵՎ ԿԻՑ ԴՌՆԱԿԻ ԿԱՌՈՒՑՈՒՄ	<<ՊԱՌԵԱԲԵՐԴԵԻՆ>> ՍՊԸ		

Հիմնական մուտքերի մետաղական դարպասի և կից դռնակի կառուցում /2հատ/

Հ/Հ	Աշխատանքի անվանում	Չափման միավոր	Քանակ
1	Սյուների հիմքերի փոսորակների փորում 4-րդ կարգի գրունտերում ձեռքով /1,0x1,0x0,8x6հատ/	մ³	4.80
2	Բնահողի հարթեցում ձեռքով	մ³	2.40
3	Խճային հիմքի պատրաստում H=10սմ /0,7x0,7x0,1 6հատ/	մ³	0.29
4	Սյուների հիմնային սալի՝ 0,7x0,7x0,2մ իրականացում B15 դասի ծանր բետոնով /6հատ/	մ³	0.58
5	Ամրան Ø14 A-500c դասի	տ	0.179
6	Ամրան Ø6 A-1 դասի	տ	0.083
7	Ե/բ սյուների կառուցում B 15 դասի բետոնով	մ³	2.640
8	Ամրան Ø12 A-500c	տ	0.042
9	Ներդիր տարր՝ տեղադրումով -0,1x0,1x0,008մմ- 28հատ	կգ	17.0
10	Սյուների երեսապատում 300x 30մմ բազալտե սալերով՝ խարսխումով	մ²	25.8
11	Սյուների ցոկոլային մասի համար 130x70մմ չափերով բազալտե սալիկներ	մ²	1.8
12	Թասակ բազալտե /35x520մմ/	հատ	6.000
13	Թասակ բազալտե /65x650մմ/	հատ	6.000
14	Պողպատե խողովակ 60x40x3մմ	գմ	80.64
15	Պողպատե խողովակ 30x30x2մմ	գմ	13.72
16	Պողպատե խողովակ 20x20x2մմ	գմ	164.94
17	Թերթապողպատ δ=2մմ	մ²	3.59
18	Մետաղական հեռավոր իրաչափոցներ՝հիմնական մուտքի դարպասի համար	հատ	2.00
19	Ծխնի	հատ	16.00
20	Մետաղական կարկասի մոնտաժում /ծխնի, պողպատե խողովակներ 60x40x3մմ,30x30x2մմ, 20x20x2մմ, ամրան Ø12 A500c և մետ. թիթեղ δ=2մմ/	տն	0.784
21	Մետաղական մասերի ներկում /սև ներկով/ 2անգամ	տն	0.02
	Մետաղական ցանկապատի կառուցում		
1	Սյուների հիմքերի փոսորակների փորում 4-րդ կարգի գրունտերում ձեռքով /0,4x0,4x0,6x95 հատ/	մ³	9.120
2	Բնահողի հարթեցում ձեռքով	մ³	912
3	Խճային հիմքի պատրաստում H=10սմ /0,4x0,4x0,1 95հատ/	մ³	1.520
4	Կետային հիմքերի՝ /0,4x0,4x0,6x95/ իրականացում B15 դասի ծանր բետոնով	մ³	9.12
5	Ամրան Ø12 A500c դասի	կգ	51
6	Պողպատե խողովակ 80x80x3մմ /95x2,4մ/	գմ	228.0
7	Պողպատե խողովակ 60x40x3մմ /95x2,92x2/	գմ	554.8
8	Պողպատե խողովակ 20x20x2մմ /95x2,92/+/95x15x1,65/	գմ	2628.65
9	Թերթապողպատ δ=2մմ	մ²	1.54
10	Մետաղական կարկասի մոնտաժում /պողպատե խողովակներ 80x80x3մմ, 60x40x3մմ, 20x20x2մմ ամրան Ø12 A500c և պողպ. թիթեղ δ=2մմ/	տ	6.93
11	Մետաղական մասերի ներկում հակակոռոզիոն ներկով	100մ²	4.686

	Մետաղական ցանկապատի կառուցում		
1	Սյուների հիմքերի փոսորակների փորում 4-րդ կարգի գրունտերում ձեռքով /0.4x0,4x0,6x 159 հատ/	մ3	15,264
2	Բնահողի հարթեցում ձեռքով	100մ3	15,264
3	Խճային հիմքի պատրաստում H=10սմ /0,4x0,4x0,1 159 հատ/	մ3	2,544
4	Կետային հիմքերի՝ /0,4x0,4x0,6մ 159 հատ/ իրականացում B 12,5 դասի ծանր բետոնով	մ3	15,264
5	Ամրան A500C դասի12մմ	տ	0,085
6	Մետաղական կարկասի մոնտաժում /պողպատե խողովակներ 80x80x3մմ, 60x40x3մմ, 20x20x2մմ ամրան Մ12 A500c և պողպ. թիթեղ δ=2մմ/	տ	6,76
7	Պողպատե խողովակ 60x60x3մմ /159x2.3մ/	մ	365,70
8	Պողպատե անկյունակ 40x40x4մմ /159x8.6մ/+/159*0,21/	մ	1400,79
9	Թերթապողպատ δ=2մմ	մ2	1,56
10	Ամրան Φ 8/159 հատ x 8.6մ/	տ	0,540
11	Պողպատե եռակցած ցանց <<Ռաբիցա>> d=2մմ, 50x50 բջջով: /1.50x2.80* 159 հատ/	մ2	667,80
12	Մետաղական մասերի ներկում հակակոռոզիոն ներկով	100մ2	7,155

ՊԱՇՏՈՆ	ԱՆՈՒՆ, ԱԶԳԱՆՈՒՆ	ՍՏՈՐԱԳՐ.	ԱՄՍ
ՆԳՁ	Կ. Մովսիսյան		
Նախագծեց	Ա. Այվազյան		

ՀՀ ՎԱՅՈՑ ՁՈՐ ՄԱՐԶԻ ԵՂԵԳՆԱՁՈՐ ՀԱՄԱՅՆՔԻ ՆՈՐ ՔԱՂԱՔԱՅԻՆ ԳԵՐԵԶՄԱՆՈՑԻ ԿԱՌՈՒՑՄԱՆ ՇԻՆԱՐԱՐԱԿԱՆ ԱՇԽԱՏԱՆՔՆԵՐԻ ՆԱԽԱԳԻԾ

	ՓՈՒԼ	ԹԵՐԹ	ԹԵՐԹԵՐ
ՃԱՐՏԱՐԱՊԵՏԱՇԻՆԱՐԱՐԱԿԱՆ ՄԱՍ	ԱՆ	16	29

ՀԻՄՆԱԿԱՆ ՄՈՒՏՔԻ ՄԵՏԱՂԱԿԱՆ ԴԱՐՊԱՍԻ ԵՎ ՑԱՆԿԱՊԱՏԻ ԿԱՌՈՒՑՄԱՆ ԾԱՎԱԼՆԵՐԻ ԱՄՓՈՓԱԳԻՐ

<<ԴՌՈՇԱԲԵՐԴԵՒ>> ՍՊԸ

3.0մ թռիչքով մետաղական ցանկապատի իրականացումը ըստ տեղանքի
թեքության Մ 1:100

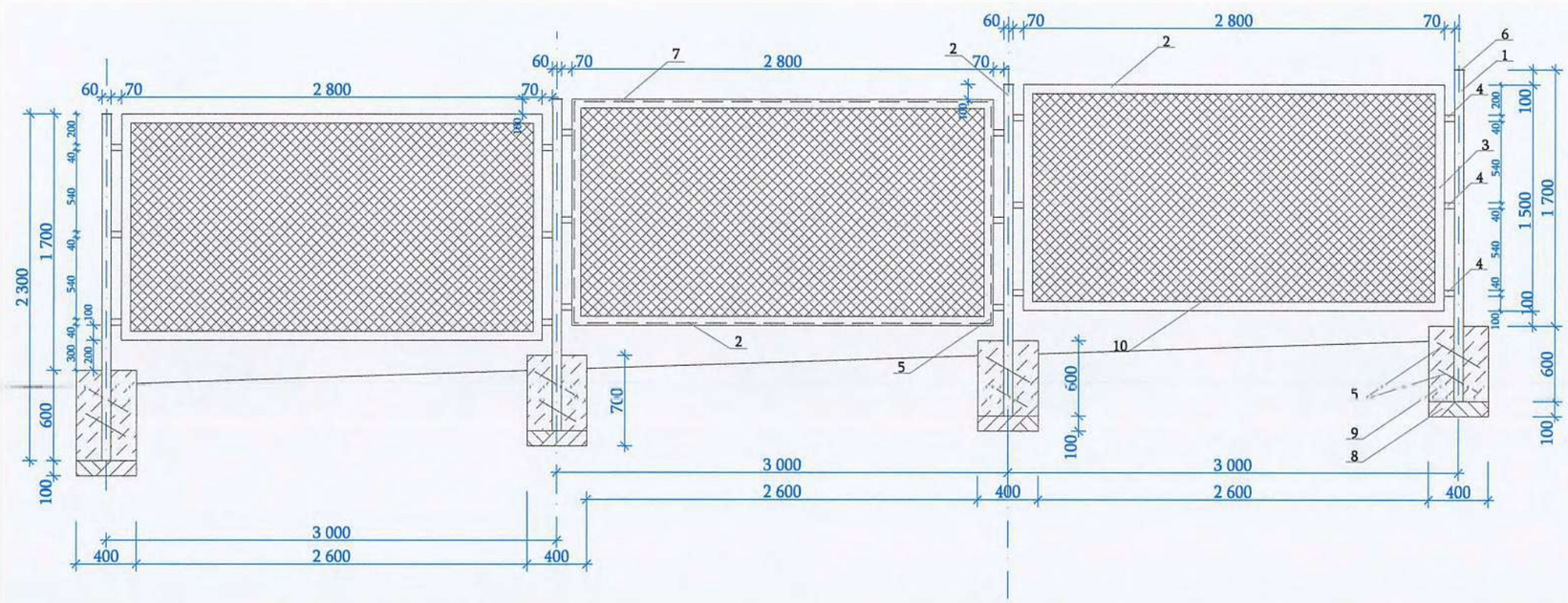

3.0մ թռիչքով ցանկապատի մասնագիր 1 հատի օրինակով

Դիրք	Անվանում	Երկարություն գծմ	Քանակ	Ընդ. երկարություն գծմ	Զանգված կգ
1	□ 60x60x3	2.3	1	2.3	17.11
2	∟ 40x40x4	2.80	2	5.60	13.55
3	∟ 40x40x4	1.50	2	3.00	7.26
4	∟ 40x40x4	0.07	3	0.21	0.51
5	Φ 12	0.3	2	0.6	0.534
6	⌐ 70x70x2	0.0049մ²	2	0.098մ²	0.15
7	Φ 8	8.60	1	8.60	3.397
Ընդ.	□ 60x60x3			2.3	17.11
	∟ 40x40x4			8.81	21.32
	Φ 12			0.6	0.534
	⌐ 70x70x2			0.0098մ²	0.15
	Φ 8			8.60	3.397
Ընդ.					42.51
8	Խճի. նախ. շերտ	V=0.4x0.4x0.1			0.016
9	Բետոն B12.5	V=0.4x0.4x0.6			0.16
10	Պողպատե հյուսված ցանց	<<Ռաբիցա>> d=2մմ, 50x50 բջջակ: 1.50x2.80			4.20մ²

«ՀԱ. ՔՈՄՓԱՆԻ» ՍՊԸ ՓՈՐՁԱՔՆՆՈՒԹՅՈՒՆ
«20» 08 2021 թ.
COMPANY

ՊԱՏՎԵՐՈՆ	ԱՆՈՒՆ, ԱԶԳԱՆՈՒՆ	ՍՏՈՐԱԳՐ.	ԱՄԻՍ	ՀՀ ՎԱՅՈՑ ՁՈՐ ՄԱՐԶԻ ԵՂԵԳՆԱԶՈՐ ՀԱՄԱՅՆՔԻ ՆՈՐ ՔԱՂԱՔԱՅԻՆ ԳԵՐԵԶՄԱՆՈՅԻ ԿԱՌՈՒՑՄԱՆ ՇԻՆԱՐԱՐԱԿԱՆ ԱՇԽԱՏԱՆՔՆԵՐԻ ՆԱԽԱԳԻԾ			
ՆԳՀ	Գ. Մովսիսյան					
Նախագծեց	Ա. Այվազյան					
				ՀՀԱՐՏԱՐԱՊԵՏԱՇԻՆԱՐԱՐԱԿԱՆ ՄԱՍ	ՓՈՒԼ	ԹԵՐԹ	ԹԵՐԹԵՐ
					ԱՆ	17	29
				3.0մ թռիչքով մետաղական ցանկապատի իրականացումը ըստ տեղանքի թեքության Մ 1:100	<<ՊՈՌՇԱԲԵՐԴԻՆ>> ՍՊԸ		

ՀԱՏԱԿԱԳԻԾ Մ1:50

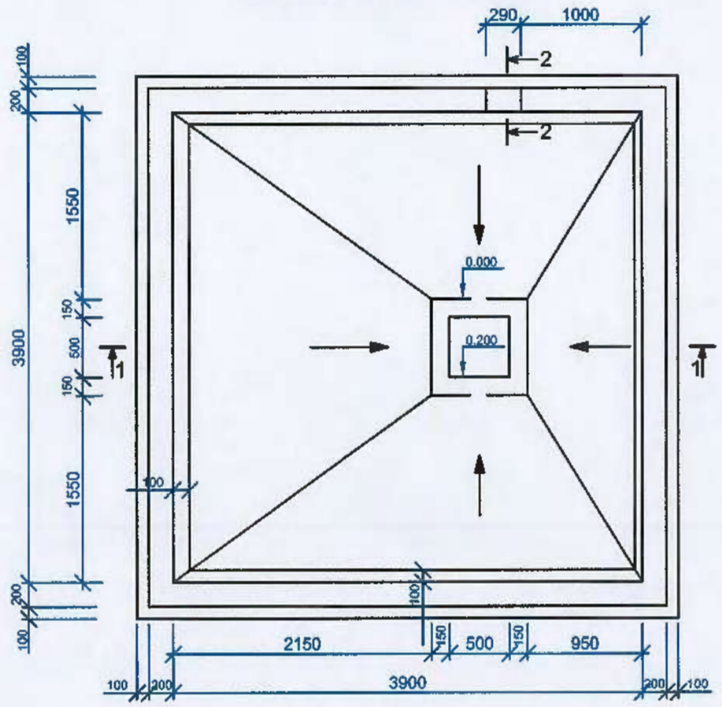

ԿՏՐՎԱԾՔ 1-1 Մ1:50

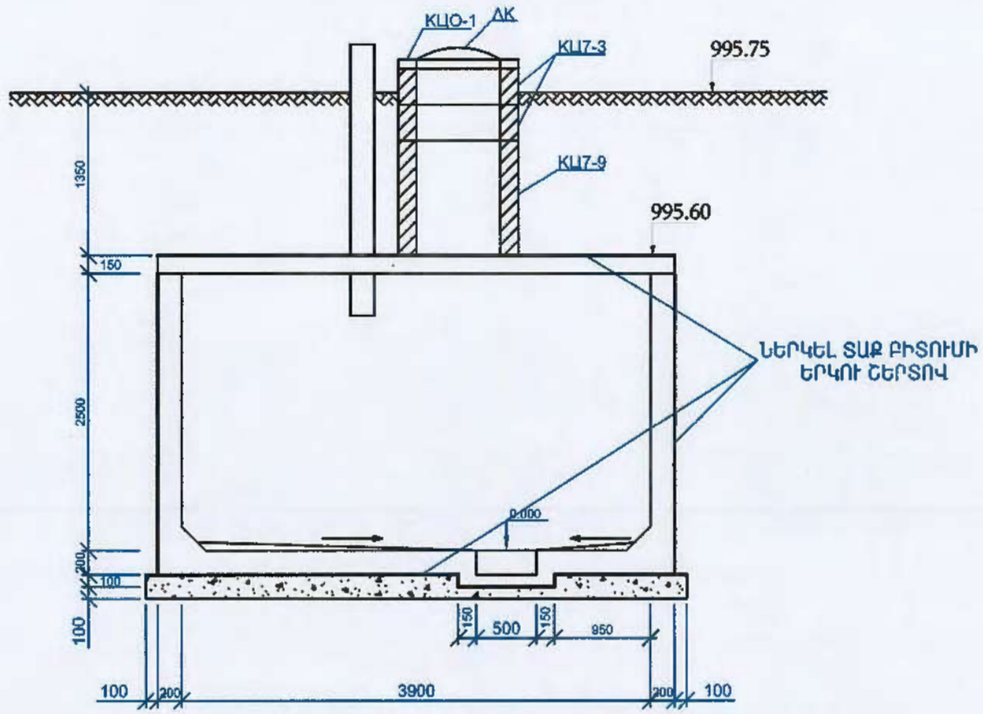

ՇԱՇԿԻ ՍԱԼ Մ1:50

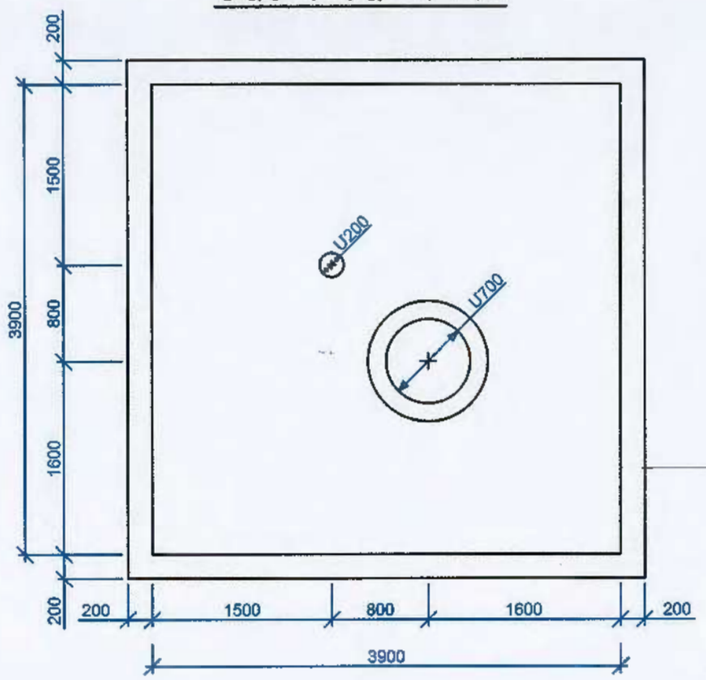

«ՁԱ. ՔՈՄՓԼԻ» ՍՊԸ
ՓՈՐՁԱՔՆՆՈՒԹՅՈՒՆ
COMPANY
«_____»_____20 թ.

ՊԱՏՎԱՐ	ԱՆՈՒՆ, ԱԳԳԱՆՈՒՆ	ՍՏՈՐ.	ԱՄԻՍ	ՀՀ ՎԱՅՈՑ ՁՈՐ ՄԱՐԶԻ ԵՂԵԳՆԱԶՈՐ ՀԱՄԱՅՆՔԻ ՆՈՐ ՔԱՂԱՔԱՅԻՆ ԳԵՐԵԶՄԱՆՈՑԻ ԿԱՌՈՒՑՄԱՆ ԵՒՆԱՐԱՐԱԿԱՆ ԱՇԽԱՏԱՆՔՆԵՐԻ ՆԱԽԱԳԻԾ		
ՆԳՋ	Կ. ՄՈՎՍԻՍՅԱՆ					
ՆԱԽԱԳԾԵՑ	Ա. ԱՑՎԱՅՑԱՆ					
				ՋՐԱՄԱՏԱԿԱՐԱՐՈՒՄ ԵՎ ԿՈՑՈՒՄԻ	ՓՈՒԼ	ԹԵՐԹ	ԹԵՐԹԵՐ
					ԱՆ	18	29
				ԿՈՑՈՒՄԻ 30Մ³ ՀԱՐ, ՀԱՏԱԿԱԳԻԾ, ԿՏՐՎԱԾՔ	<<ՊՌՈՇԱԲԵՐԴԵՒՆ>> ՍՊԸ		

ՇԱՇԿԻ, ՀԱՏԱԿԻ և ՊԱՏԵՐԻ ԱՄՐԱՆԱՎՈՐՈՒՄ Մ1:25

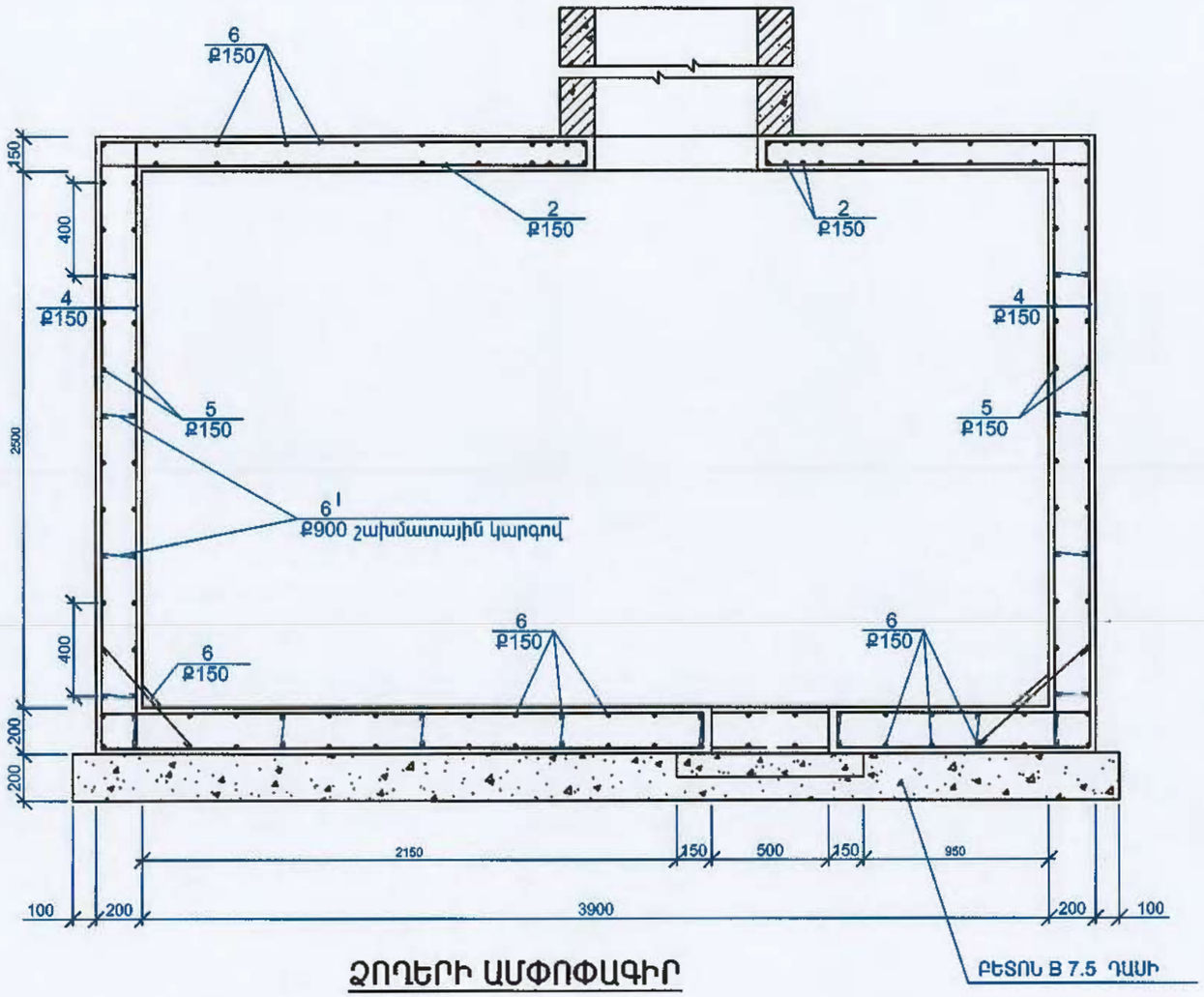

ՁՈՂԵՐԻ ԱՄՓՈՓԱԳԻՐ

ԴԻՐՔ	ՈՒՐՎԱԳԻԾ
1	530 — 4260 — 530
7	580 — 4260 — 580
6'	170

ԿՏՐՎԱԾՔ 2-2 Մ1:25

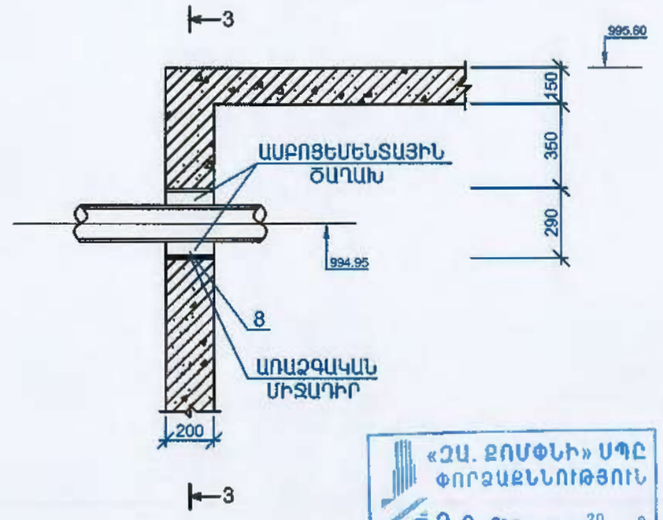

«ՁԱ. ՔՈՄՓԱՆԻ» ՍՊԸ
ՓՈՐՁԱՔՆՆՈՒԹՅՈՒՆ
COMPANY 20 08 21 20 թ.

ԿՏՐՎԱԾՔ 3-3 Մ1:25

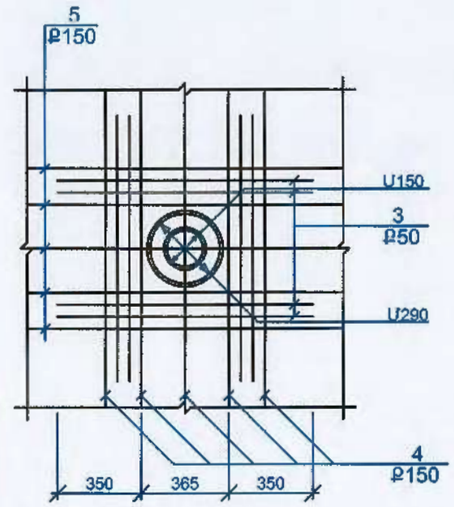

ՊԱՏՏՈՆ	ԱՆՈՒՆ, ԱԶԳԱՆՈՒՆ	ՍՏՈՐ.	ԱՄՍ	ՀՀ ՎԱՅՈՑ ՁՈՐ ՄԱՐԶԻ ԵՂԵԳՆԱԶՈՐ ՀԱՄԱՅՆՔԻ ՆՈՐ ՔԱՂԱՔԱՅԻՆ ԳԵՐԵԶՄԱՆՈՅԻ ԿԱՌՈՒՑՄԱՆ ԵԻՆԱՐԱՐԱԿԱՆ ԱՇԽԱՏԱՆՔՆԵՐԻ ՆԱԽԱԳԻԾ			
ՆԳՁ	Կ. ՄՈՎՍԻՍՅԱՆ						
ՆԱԽԱԳԾԵՑ	Ա. ԱՅՎԱԶՅԱՆ						
				ՋՐԱՄԱՏԱԿԱՐԱՐՈՒՄ ԵՎ ԿՈՅՈՒՂԻ	ՓՈՒԼ	ԹԵՐԹ	ԹԵՐԹԵՐ
					ԱՆ	19	29
				ԿՈՅՈՒՂՈՒ ՅՈՒՔ ՀՈՐԻ ԱՄՐԱՆԱՎՈՐՈՒՄ, ԿՏՐՎԱԾՔ	«ՊՈՒՇԱԲԵՐԴԵՒՆ» ՍՊԸ		

ՀԱՅԱՍՏԱՆԻ ՀԱՆՐԱՊԵՏՈՒԹՅՈՒՆ ԱՐԱՐԱՏԻ ՄԱՐԶ ՎԱՅՈՑ ՁՈՐ ՔԱՂԱՔ
ՍԱՀՄԱՆԱՓԱԿ ՊԱՏԱՍԽԱՆԱՏՎՈՒԹՅԱՄԲ ԸՆԿԵՐՈՒԹՅՈՒՆ
ОБЩЕСТВО С ОГРАНИЧЕННОЙ ОТВЕТСТВЕННОСТЬЮ
LIMITED LIABILITY COMPANY
VAYOTS DZOR REPUBLIC OF ARMENIA ARARAT MARZ
«ՊՐՈՇԱԲԵՐԴՇԻՆ»
«PROSHABERDSHIN»
08910676

ԿԵՂՏԱՋՐԵՐԻ ԿՈՒՏԱԿՄԱՆ ՀՈՐԻ ՇԻՆԱՐԱՐԱԿԱՆ ԱՇԽԱՏԱՆՔՆԵՐ

	Քանդման աշխատանքներ		
1	4 կարգի գրունտի մեկում 1,0 մ3 շերեփի տարողությամբ էքսկավատորով	100մ³	0.57
2	5 կարգի գրունտի ճանդում պնևմոմուրճով	100մ³	0.10
3	Բնահողի հարթեցում	100մ²	0.67
4	4 կարգի գրունտի մեկում 1,0 մ3 շերեփի տարողությամբ էքսկավատորով	100մ³	0.78
5	3-րդ կարգի հողի փորում ձերքով փոսորակում մեխանիզմից հետո	մ³	5.00
6	Բետոնե նախապատրաստական շերտի իրականացում 10սմ B7,5 դասի բետոնով	մ³	2.00
7	Երկաթբետոնե հոլի հատակի և պատերի իրականացում B25 W6 դասի բետոնից	մ³	12.03
8	Ամրան A1	տն	0.539
9	Ամրան Ø 10A500C	տն	0.404
10	Նեյլիկ սալյա՝ սկզբայրումով	տն	0.02
11	Երկաթբետոնե ծածկի ուղերիիբականացում B25 դասի բետոնից	մ³	2.80
12	Ամրան Ø 10A500C	տն	0.345
13	Հավաքովի ե/բ օղակների մոնտաժում ծածկի վրա	մ³	0.13
14	Դիտահորի բուջե մետցի տեղադրում	հատ	1.00
15	Հատակի հիդրոմեկուսացում 2 շերտ բիտումի խումով	մ²	35.0
16	Պատերի հիդրոմեկուսացում 2 շերտ բիտումի խումով	մ²	52.0
17	200մմ տրամագծի խողովակների տեղադրում	մ	2.0
18	Բնահողի եղլիցք	մ³	5.0
19	Բնահողի եղլիցք բուլդոզերով	1000մ³	0.09
20	Բնահողի եղլիցք սոփանումով պնևմոտամփոփանիչներով	100մ³	0.88

	Կոյուղագիծ d=110մմ		
1	4 կարգի գրունտի մեկում 1,0 մ3 շերեփի տարողությամբ էքսկավատորով	1000մ³	0.015
2	Ավազի նախապատրաստական շերտի իրականացում 10սմ հաստությամբ	մ³	0.98
3	Ավազի պաստպանիչ շերտի իրականացում 30սմ հաստությամբ	մ³	3.15
4	Գրունտի եղլիցք	100մ³	0.109
5	Ավելցուկ Բնահողի հայթեցում	100մ³	0.04
6	100մմ տրամագծի պոլիվինիլքլորիդե կոյուղու խողովակների տեղադրում	մ	14
7	Միացում սեպտիկ հորին	հատ	1.0

ՊԱՇՏՈՆ	ԱՆՈՒՆ, ԱԶԳԱՆՈՒՆ	ՍՏՈՐ.	ԱՄԻՍ	ՀՀ ՎԱՅՈՑ ՁՈՐ ՄԱՐԶԻ ԵՂԵԳՆԱՁՈՐ ՀԱՄԱՅՆՔԻ ՆՈՐ ՔԱՂԱՔԱՅԻՆ ԳԵՂԵՑԱՆՈՑԻ ԿԱՌՈՒՑՄԱՆ ՇԻՆԱՐԱՐԱԿԱՆ ԱՇԽԱՏԱՆՔՆԵՐԻ ՆԱԽԱԳԻԾ
ՆԳՋ	Կ. ՄՈՎՍԻՍՅԱՆ			
ՆԱԽԱԳԾԵՑ	Ա. ԱՅՎԱԶՅԱՆ			
				ՋՐԱՄԱՏԱԿԱՐԱՐՈՒՄ ԵՎ ԿՈՅՈՒՂԻ

ՓՈՒԼ	ԹԵՐԹ	ԹԵՐԹԵՐ
ԱՆ	20	29

ԿՈՅՈՒՂՈՒ 30ՄՓ ՀՈՐ ՏԱՐԵՐԻ ՄԱՍՆԱԳԻՐ

<<ԴՈՌՇԱԲԵՐԴԵԻՆ>> ՍՊԸ

«ՁԱ. ՔՈՄՓԻՆԻ» ՍՊԸ ՓՈՐՁԱՔՆՆՈՒԹՅՈՒՆ 20 08 21 20 թ. COMPANY

ԱՂԲԱՄԱՆ

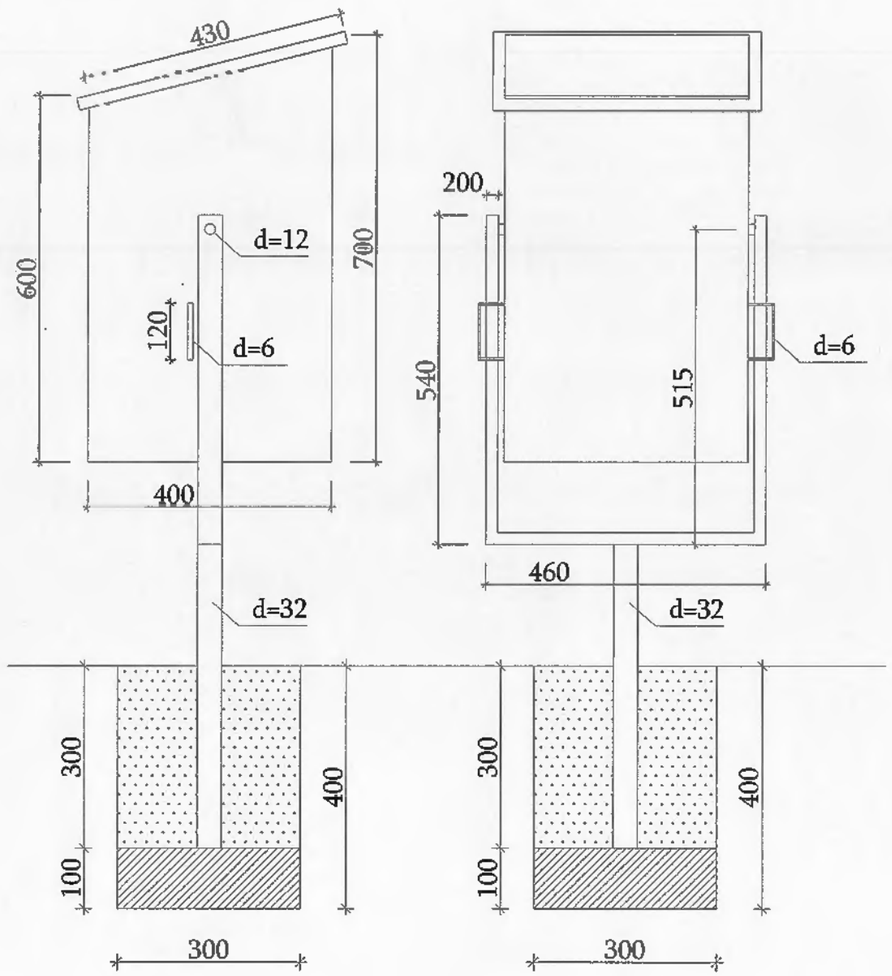

ՄԵՏԱՂԱԿԱՆ ԱՂԲԱՄԱՆԻ ՄԱՍՆԱԳԻՐ 4 ՀԱՏԻ ՀԱՄԱՐ

ՀՀ	Աշխատանքների անվանումը	Չափման միավոր	Քանակ
	Մետաղական աղբաման		
1	Պողպատե խողովակ 15x15x1,2մմ	գմ	6.40
2	Պողպատե իսողովակ 40x20x2մմ	գմ	3.90
3	Պողպատե խողովակ Ø32մմ	գմ	2.80
4	Պողպատե թիթեղ δ=2մմ	մ²	4.80
5	Մետաղական կարկասի մոնտաժում	տն	0.09
6	Մետաղական կոնստրուկցիաների յուղաներկում երկու անգամ	մ²	4.8
7	Հենասյուների հիմքերի փոսորակների քանդում 4-րդ կարգի գրունտներում ձեռքով /0.3x0.3x0.4մ/ 4 հատ	մ³	0.144
8	Հենասյուների հիմքերում բետոնի նախապատրաստական կոպճավազային շերտի իրականացում /0.3x0.3x0.1մ/ 4 հատ	մ³	0.036
9	Հենասյուների հիմքերում B12.5 դասի բետոնի իրականացում /0.3x0.3x0.3մ/ 4 հատ	մ³	0.108
10	Ավելորդ գրունտի հարթեցում ձեռքով	մ³	0.144

«ՁԱ. ՔՈՄՓԼԻ» ՍՊԸ
ՓՈՐՁԱՔՆՆՈՒԹՅՈՒՆ
20 08 21 20 Թ.

ՊԱՇՏՈՆ	ԱՆՈՒՆ, ԱԶԳԱՆՈՒՆ	ՍՏՈՐԱԳՐ.	ԱՄԻՍ	ՀՀ ՎԱՅՈՑ ՁՈՐ ՄԱՐԶԻ ԵՂԵԳՆԱԶՈՐ ՀԱՄԱՅՆՔԻ ՆՈՐ ՔԱՂԱՔԱՅԻՆ ԳԵՐԵԶՄԱՆՈՑԻ ԿԱՌՈՒՑՄԱՆ ՇԻՆԱՐԱՐԱԿԱՆ ԱՇԽԱՏԱՆՔՆԵՐԻ ՆԱԽԱԳԻԾ			
ՆԳՋ	Կ. ՄՈՎՍԻՍՅԱՆ						
ՆԱԽԱԳԾԵՑ	Ա. ԱՅՎԱԶՅԱՆ			ՃԱՐՏԱՐԱՊԵՏԱՇԻՆԱՐԱՐԱԿԱՆ ՄԱՍ	ՓՈՒԼ	ԹԵՐԹ	ԹԵՐԹԵՐ
					ԱՆ	21	29
				ՄԵՏԱՂԱԿԱՆ ԱՂԲԱՄԱՆԻ ՏԵՍՔԵՐ ԵՎ ՄԱՍՆԱԳԻՐ 4 ՀԱՏԻ ՀԱՄԱՐ	<<ՊՌՈՇԱԲԵՐԴՇԻՆ>> ՍՊԸ		

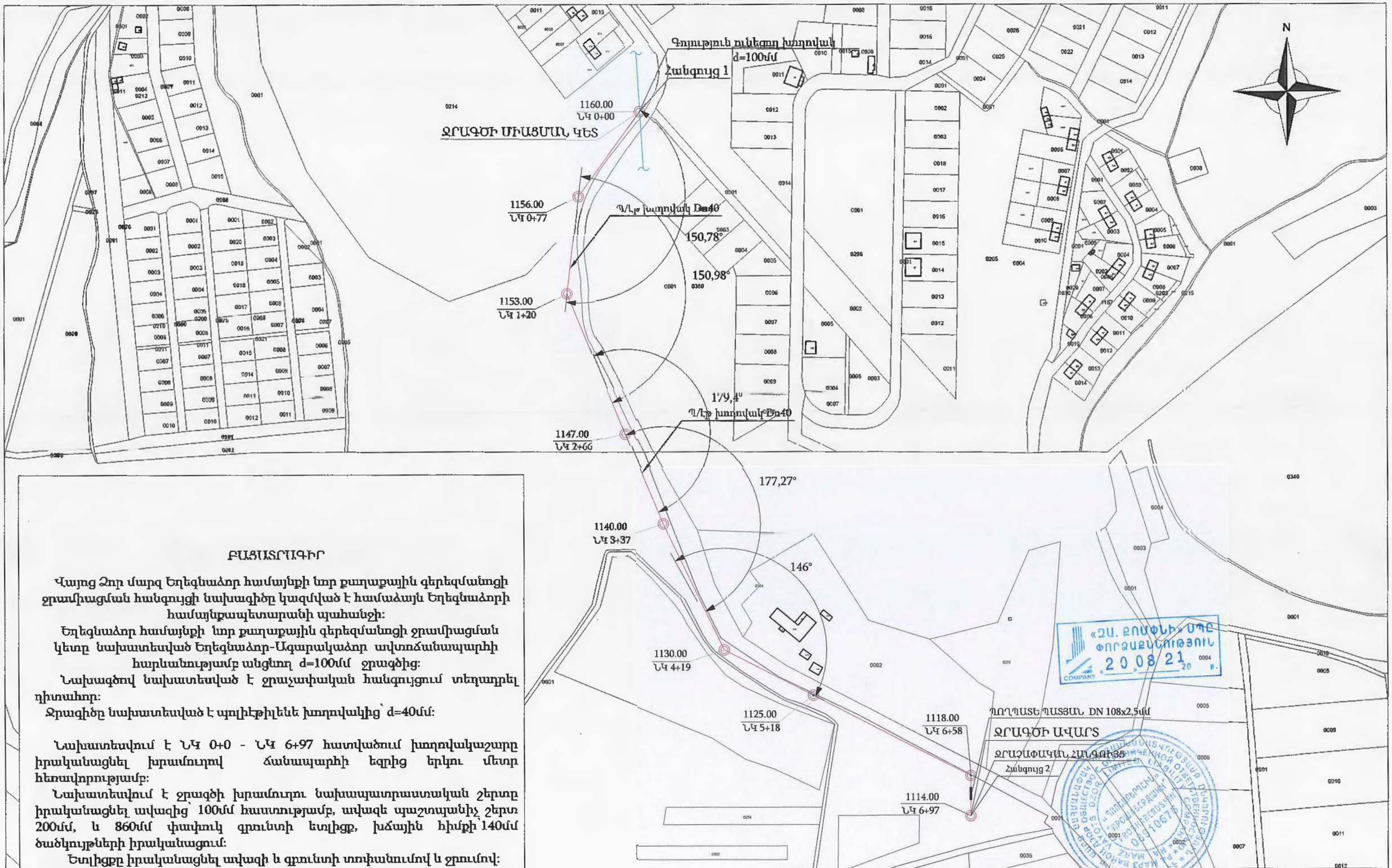

ԲԱՑԱՏՐՈՒԳԻՐ

Վայոց Ձոր մարզ Եղեգնաձոր համայնքի նոր քաղաքային գերեզմանոցի ջրամիացման հանգույցի նախագիծը կազմված է համաձայն Եղեգնաձորի համայնքապետարանի պահանջի:

Եղեգնաձոր համայնքի նոր քաղաքային գերեզմանոցի ջրամիացման կետը նախատեսված Եղեգնաձոր-Ագարակաձոր ավտոճանապարհի հարևանությամբ անցնող d=100մմ ջրագծից:

Նախագծով նախատեսված է ջրաչափական հանգույցում տեղադրել դիտահոր:

Ջրագիծը նախատեսված է պոլիէթիլենե խողովակից՝ d=40մմ:

Նախատեսվում է ՆԿ 0+0 - ՆԿ 6+97 հատվածում խողովակաշարը իրականացնել խրամուղով ճանապարհի եզրից երկու մետր հեռավորությամբ:

Նախատեսվում է ջրագծի խրամուղու նախապատրաստական շերտը իրականացնել ավազից՝ 100մմ հաստությամբ, ավազե պաշտպանիչ շերտ 200մմ, և 860մմ փափուկ գրունտի ետլիցք, խճային հիմքի 140մմ ծածկույթների իրականացում:

Ետլիցքը իրականացնել ավազի և գրունտի տոփանումով և ջրումով:

Շինարարության ժամանակ օգտագործվող բոլոր շինարարական նյութերը պետք է լինեն նոր, չօգտագործված:

ՊԱՇՏՈՆ	ԱՆՈՒՆ ԱԶԳԱՆՈՒՆ	ՍՏՈՐԱԳՐ.	ԱՄՍ	ՎԱՅՈՑ ՁՈՐ ՄԱՐԶ ԳԼԱՁՈՐ ՀԱՄԱՅՆՔ ԳԵՏԱՓ ԲՆԱԿԱՎԱՅՐ ԲԵՆՋԱԼՅԱԿԱՅԱՆԻ ԿԵՏԻ ՋՐԱՄԻԱՑՄԱՆ ՀԱՆԳՈՒՅՑԻ ՆԱԽԱԳԻԾ		
ՆԳՁ	Ս. ՀԱՐՈՒԹՅՈՒՆՅԱՆ					
ՆԱԽԱԳԾԵՑ	Ա. ԱՅՎԱԶՅԱՆ					
ՍՏՈՒԳԵՑ	Կ. ՄՈՎՍԻՍՅԱՆ			ՀԻԴՐՈՏԵԽՆԻԿԱԿԱՆ ՄԱՍ	ՓՈՒԼ	ԹԵՐԹ	ԹԵՐԹԵՐ
					ԱՆ	22	29
				ՏՈՊՈԳՐԱՖԻԱԿԱՆ ՀԱՆՈՒՅԹ	«ՊՈՌԵԱԲԵՐԴԵՒՆ» ՍՊԸ		

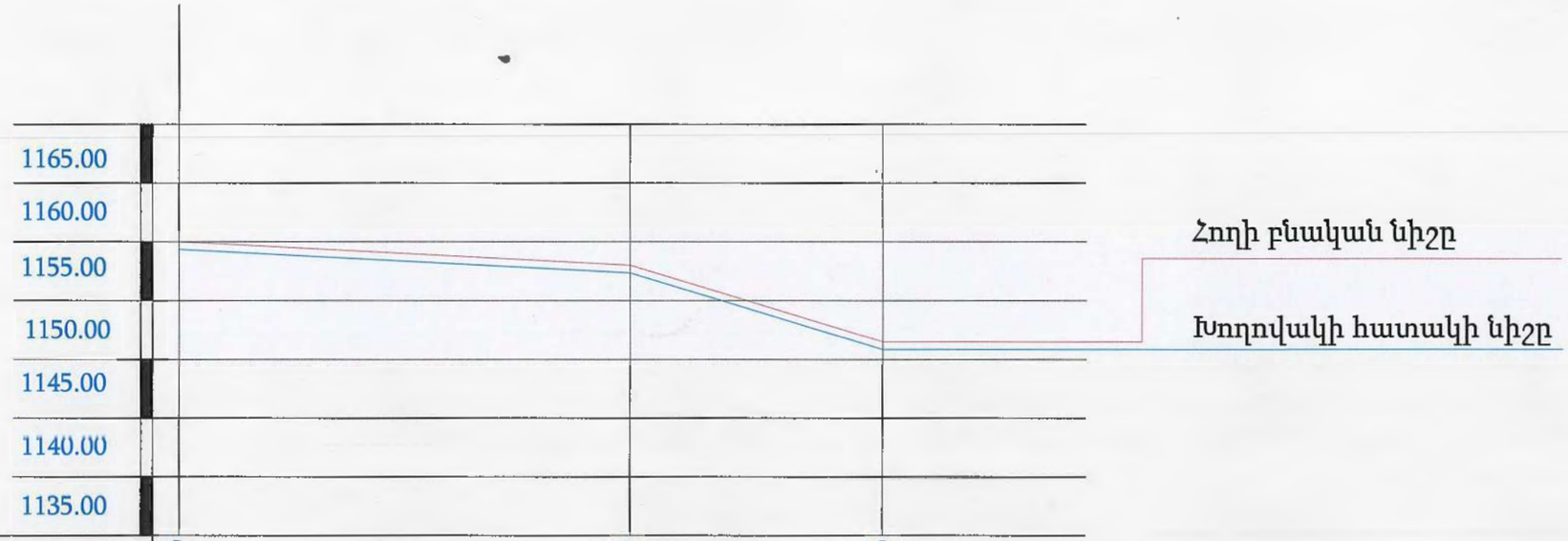

Ուղղաձ. 1:500
Հորիզոն. 1:1000

Խողովակի հատակի նիշը	1157.80	1156.80	1153.70
Խրամուղու հատակի նիշը	1158.70	1156.70	1151.70
Հողի բնական նիշը	1160.00	1156.00	1153.00
Խողովակի տիպը և հիդրավլիկական պարամետրերը	Պոլիէթիլենե խողովակ՝ d=400մմ		
Թեքություն		- 2.96 %	- 3.98 %
Հեռավորություն (մ)		77	43
Երկարություն, մ		77	43
Նշահարման կետ	ԿՀ 0+00	ԿՀ 0+77	ԿՀ 1+20
Ուղեգծի հատակագիծ		ԱՆԿ. a=-150.78°	ԱՆԿ. a=-150.98°

ԽՄԵԼՈՒ ՋՐԻ ՋՐԱԳԻԾ 697.0 Մ ՀԱՄԱԿԱՐԳԻ ԵՐԿԱՅՆԱԿԱՆ ԿՏՐՎԱԾՔ Մ 1:100

«ՁԱ. ՔՈՄՓԼԻ» ՍՊԸ ՓՈՐՁԱՔՆՆՈՒԹՅՈՒՆ
COMPANY «____» _____ 20 Թ.

ՊԱՇՏՈՆ	ԱՆՈՒՆ, ԱԶԳԱՆՈՒՆ	ՍՏՈՐԱԳՐ.	ԱՄԻՍ
ՆԳՃ	Ս. ՀԱՐՈՒԹՅՈՒՆՅԱՆ		
ՆԱԽԱԳԾԵՑ	Ա. ԱՑՎԱՑՅԱՆ		
ՍՏՈՒԳԵՑ	Կ. ՍՈՎՄԻՍՅԱՆ		

ՎԱՅՈՑ ՁՈՐ ՄԱՐԶԻ ԵՂԵԳՆԱՁՈՐ ՀԱՄԱՅՆՔԻ ՆՈՐ ՔԱՂԱՔԱՅԻՆ ԳԵՐԵԶՄԱՆՈՑԻ ՋՐԱՄԻԱՑՄԱՆ ՆԱԽԱԳԻԾ

ՀԻԴՐՈՏԵԽՆԻԿԱԿԱՆ ՄԱՍ	ՓՈՒԼ	ԹԵՐԹ	ԹԵՐԹԵՐ
	ԲԳ	23	29
ԽՄԵԼՈՒ ՋՐԻ ՋՐԱԳԻԾԻ ԵՐԿԱՅՆԱԿԱՆ ԿՏՐՎԱԾՔ Մ 1:100	<<ՊՌՈՇԱԲԵՐԴԵԻՆ>> ՍՊԸ		

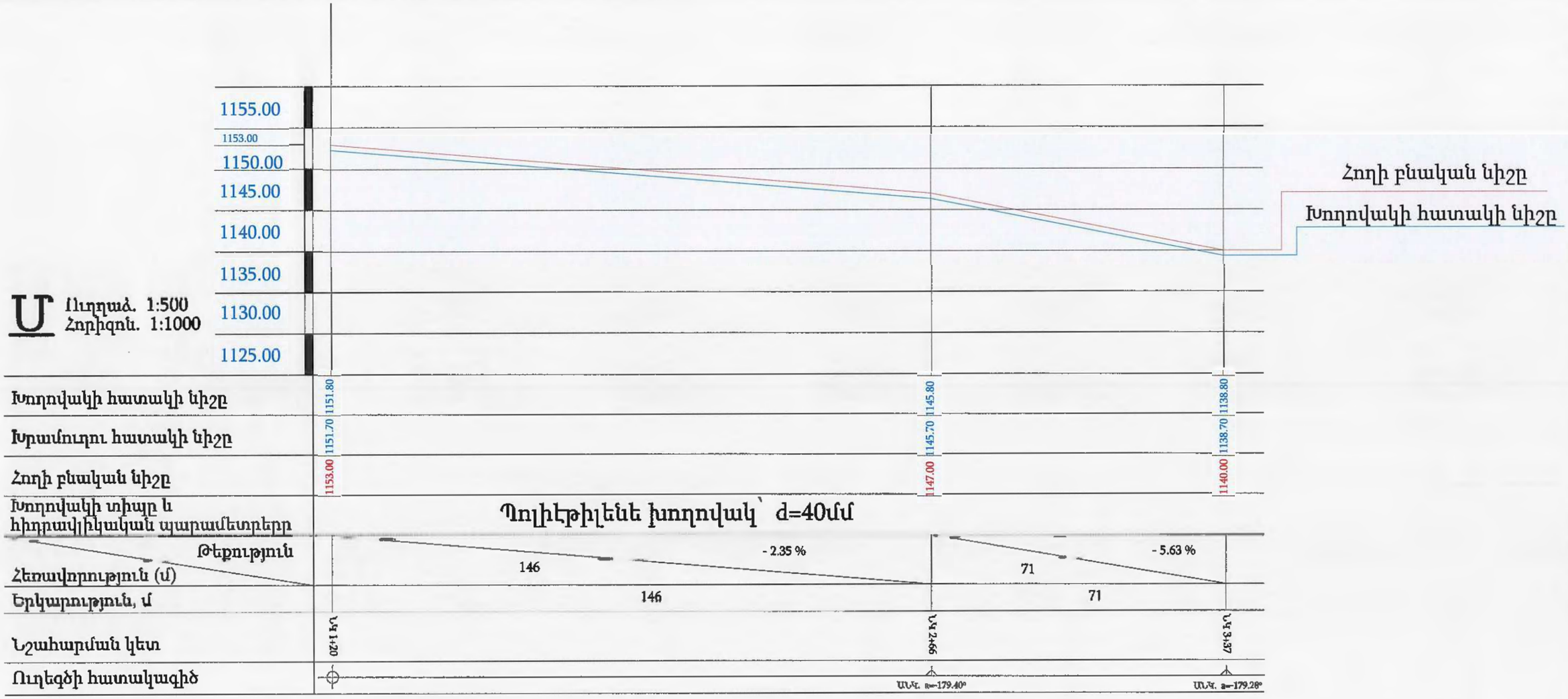

ԽՄԵԼՈՒ ՋՐԻ ՋՐԱԳԻԾ 697.0 Մ ՀԱՄԱԿԱՐԳԻ ԵՐԿԱՅՆԱԿԱՆ ԿՏՐՎԱԾՔ Մ 1:100

«ՁԱ. ՔՈՄՓԼԻ» ՍՊԸ ՓՈՐՁԱՔՆՆՈՒԹՅՈՒՆ
20 08 21 20 թ.

ՊԱՏՏՈՆ	ԱՆՈՒՆ, ԱԶԳԱՆՈՒՆ	ՍՏՈՐԱԳՐ.	ԱՄԻՍ
ՆԳՋ	Ս. ՀԱՐՈՒԹՅՈՒՆՅԱՆ		
ՆԱԽԱԳԾԵՑ	Ա. ԱՑՎԱՑՅԱՆ		
ՍՏՈՒԳԵՑ	Կ. ՄՈՎՍԻՍՅԱՆ		

ՎԱՅՈՑ ՁՈՐ ՄԱՐԶԻ ԵՂԵԳՆԱՁՈՐ ՀԱՄԱՅՆՔԻ ՆՈՐ ՔԱՂԱՔԱՅԻՆ ԳԵՐԵԶՄԱՆՈՑԻ ՋՐԱՄԻԱՑՄԱՆ ՆԱԽԱԳԻԾ

ՀԻԴՐՈՏԵԽՆԻԿԱԿԱՆ ՄԱՍ	ՓՈՒԼ.	ԹԵՐԹ	ԹԵՐԹԵՐ
	ԲԳ	24	29

ԽՄԵԼՈՒ ՋՐԻ ՋՐԱԳԻԾԻ ԵՐԿԱՅՆԱԿԱՆ ԿՏՐՎԱԾՔ Մ 1:100

<<ՊՌՈՇԱԲԵՐԴԵՐԻՆ>> ՍՊԸ

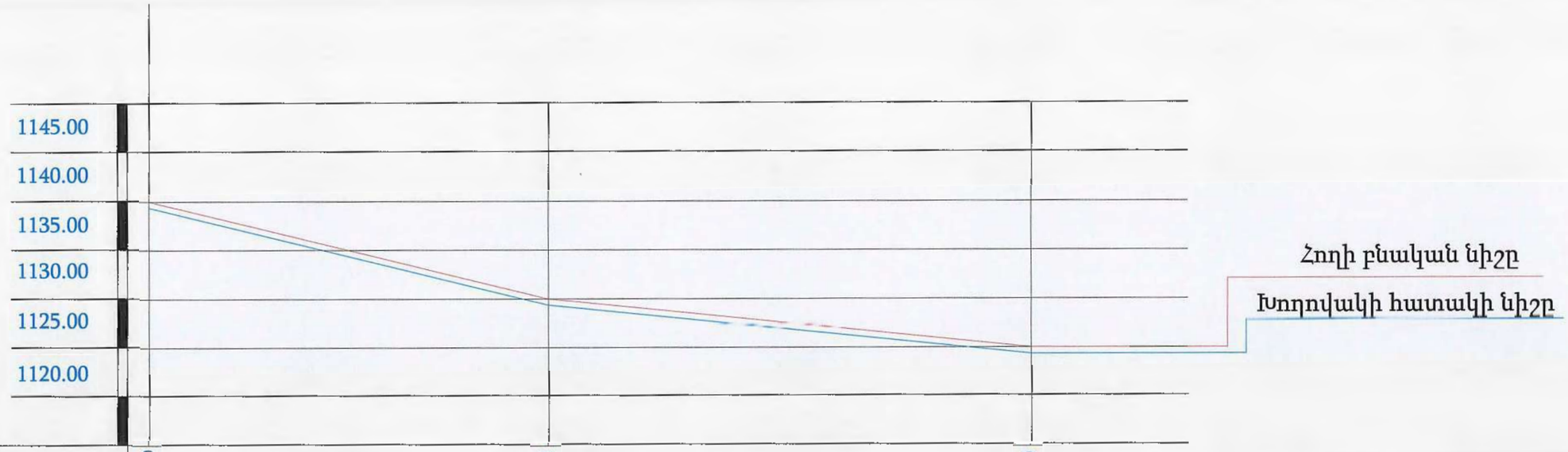

Ուղղաձ. 1:500
Հորիզոն. 1:1000

Խողովակի հատակի նիշը	1138.80	1128.80	1123.80
Խրամուղու հատակի նիշը	1138.70	1128.70	1123.70
Հողի բնական նիշը	1140.00	1130.00	1125.00
Խողովակի տիպը և հիդրավլիկական պարամետրերը	Պոլիէթիլենե խողովակ՝ d=40մմ		
Թեքություն / Հեռավորություն (մ)	82	- 6.94 %	99	- 2.89%	
Երկարություն, մ	82		99		
Նշահարման կետ	ՆԿ 3+37		ՆԿ 4+19		ՆԿ 5+18
Ուղեգծի հատակագիծ			ԱՆԿ. a=-144.84°		ԱՆԿ. a=-175.48°

ԽՄԵԼՈՒ ՋՐԻ ՋՐԱԳԻԾ 697.0 Մ ՀԱՄԱԿԱՐԳԻ ԵՐԿԱՅՆԱԿԱՆ ԿՏՐՎԱԾՔ Մ 1:100

«ՁԱ. ՔՈՍՓԵԻ» ՍՊԸ ՓՈՐՁԱՔՆՆՈՒԹՅՈՒՆ
COMPANY «_____»_____20 թ.

ՊԱՇՏՈՆ	ԱՆՈՒՆ, ԱԶԳԱՆՈՒՆ	ՍՏՈՐԱԳՐ.	ԱՄԻՍ
ՆԳՋ	Ս. ՀԱՐՈՒԹՅՈՒՆՅԱՆ		
ՆԱԽԱԳԾԵՑ	Ա. ԱՑՎԱՑՅԱՆ		
ՍՏՈՒԳԵՑ	Կ. ՄՈՎՍԻՍՅԱՆ		

ՎԱՅՈՑ ՁՈՐ ՄԱՐԶԻ ԵՂԵԳՆԱՁՈՐ ՀԱՄԱՅՆՔԻ ՆՈՐ ՔԱՂԱՔԱՑԻՆ ԳԵՐԵԶՄԱՆՈՑԻ ՋՐԱՄԻԱՑՄԱՆ ՆԱԽԱԳԻԾ

ՀԻԴՐՈՏԵԽՆԻԿԱԿԱՆ ՄԱՍ	ՓՈՒԼ	ԹԵՐԹ	ԹԵՐԹԵՐ
	ԲԳ	25	29

ԽՄԵԼՈՒ ՋՐԻ ՋՐԱԳԻԾԻ ԵՐԿԱՅՆԱԿԱՆ ԿՏՐՎԱԾՔ Մ 1:100

<<ՊՌՈՇԱԲԵՐԴԵԻՆ>> ՍՊԸ

Ջրաչափական հանգույցի սխեմատիկ հատակագիծ

Հանգույց 2

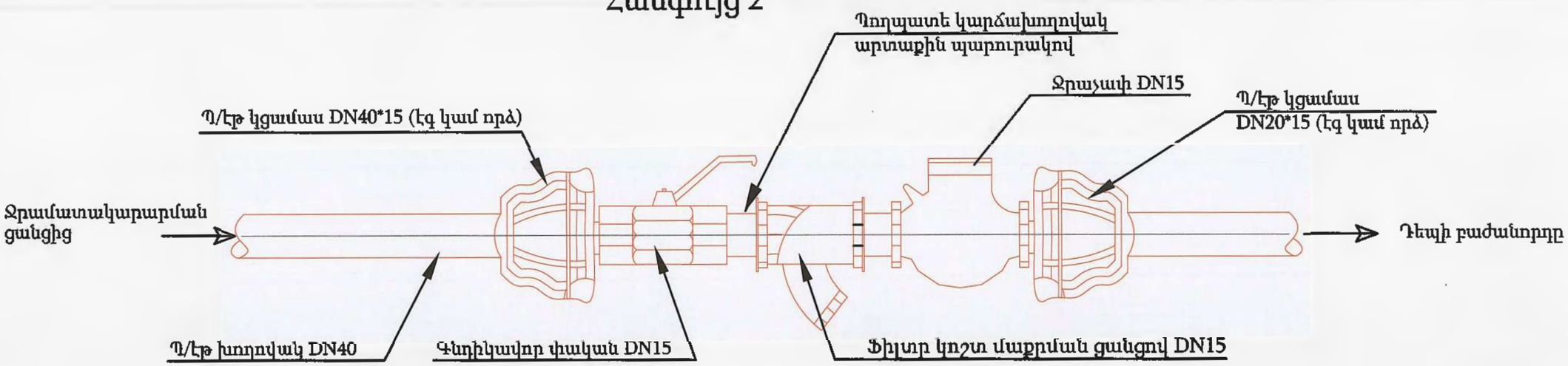

Կտրվածք 1-1

Ե/բ դիտահորի հատակագիծ Մ1:20

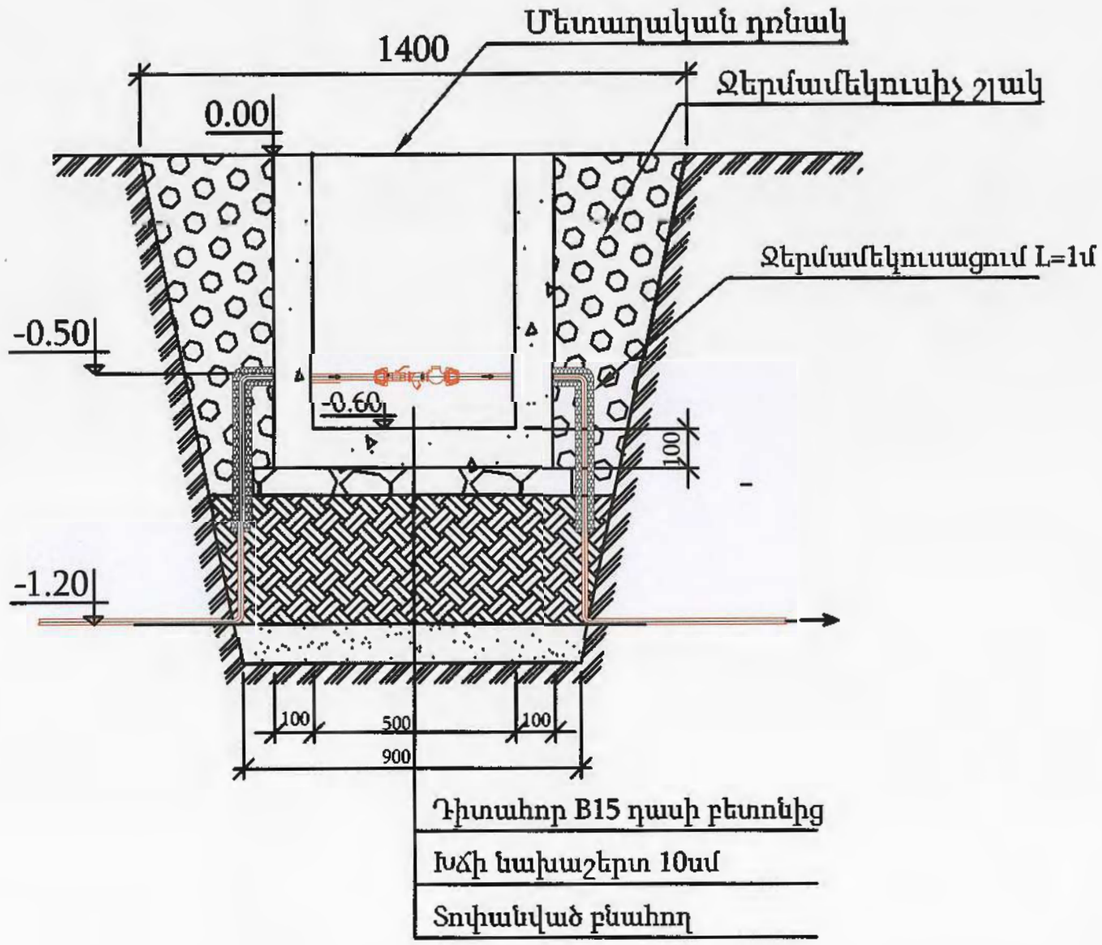

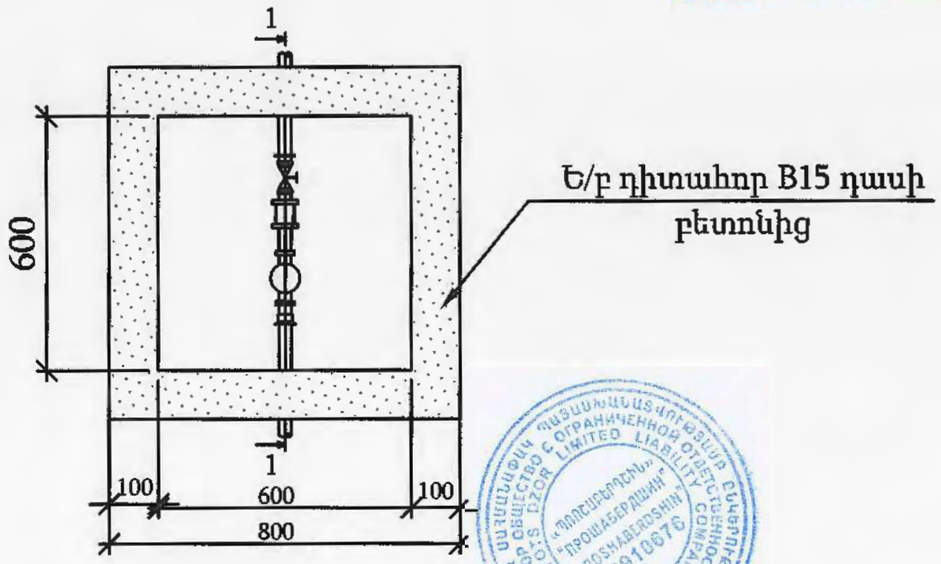

«ՁԱ. ՔՈՄՓԼԻ» ՍՊԸ ՓՈՐՁԱՔՆՆՈՒԹՅՈՒՆ COMPANY «____» _____ 20 թ.

ՊԱՇՏՈՆ	ԱՆՈՒՆ ԱԶԳԱՆՈՒՆ	ՍՏՈՐԱԳՐ.	ԱՄՍ	ՎԱՅՈՑ ՁՈՐ ՄԱՐԶԻ ԵՂԵԳՆԱՁՈՐ ՀԱՄԱՅՆՔԻ ՆՈՐ ՔԱՂԱՔԱՑԻՆ ԳԵՐԵԶՄԱՆՈՑԻ ՋՐԱՄԻԱՑՄԱՆ ՀԱՆԳՈՒՅՑԻ ՆԱԽԱԳԻԾ			
ՆԳՋ	Ս. ՀԱՐՈՒԹՅՈՒՆՅԱՆ					
ՆԱԽԱԳԾԵՑ	Ա. ԱՅՎԱԶՅԱՆ					
ՍՏՈՒԳԵՑ	Կ. ՄՈՎՍԻՍՅԱՆ			ՀԻԴՐՈՏԵԽՆԻԿԱԿԱՆ ՄԱՍ	ՓՈՒԼ	ԹԵՐԹ	ԹԵՐԹԵՐ
					ԱՆ	28	29
				Ջրաչափական հանգույցի սխեմատիկ հատակագիծ	<<ԳՈՌՇԱԲԵՐԴԻՆ>> ՍՊԸ		

	Արտաքին ջրամատակարարում		
1	Խրամուղու մշակում 3-րդ կարգի գրունտերում էքսկավատորով, կողմնացքով	մ3	520,0
2	Խրամուղու մշակում 3-րդ կարգի գրունտերում ձեռքով	մ3	51,54
3	Ավազի նախնապատրաստական շերտի իրականացում h=10սմ	մ3	34,85
4	Միացում գոյություն ունեցող ցանցին Ø40մմ	տեղ	1,0
5	Երկաթբետոնե շրաչափական հորի տեղադրում	հատ	1,000
6	Խճային հիմքի պատրաստում H=10սմ շրաչափական հորի տակ	մ2	0,50
7	D40մմ շրաչափական հանգույցի տեղադրում /բրոնզե անցում D40-D15մմ, բրոնզե փական, ֆիլտր, խողովակատար պարուրակով 3d և 1d ստուգաչափված շրաչափ/	հատ	1,00
8	Պողպատե պատյանի տեղադրում DN 108x2,5մմ	գմ	12,00
9	Պողպատե պատյանի հակակոռոզիոն հիդրոմեկուսացում	մ2	4,07
10	Պոլիէթիլենային, խմելու ջրի համար, d=40մմ, խողովակների շերմամեկուսացում պենոպեֆիստիրոլե կիսախողովակներով	գմ	1,0
11	Պոլիէթիլենային, խմելու ջրի համար, d=40x3,0մմ, 12,5 մթն.ճնշ. մոնտաժումով և փորձարկումով	գծ	697,0
12	Ավազի պաշտպանիչ շերտի իրականացում h=20սմ	մ3	76,67
13	Խրամուղու ետլիցք բուլդոզերով	մ3	460,02
14	Ավելցուկային գրունտի քարշում և տեղափոխում մինչև 3կմ	տն	133,82

	Գերեզմանոցի ներքին ճանապարհներ և կայանատեղի բարեկարգում		
1	Գերեզմանոցի ճանապարհների և կայանատեղի 3-րդ կարգի բնահողի մշակում էքսկավատորով, բարձելով ա/ինքնաթափների վրա /0.5մ3 շ/տ/	մ3	1359,600
2	Գրանոդի տեղափոխում լցափույտ 1.0կմ	տ	1631,52
3	Ավազակոպճային նախապատրաստական շերտի պատրաստում h- 20սմ հաստությամբ	մ3	1631,52
4	գրանոդի խտացում գլորակով 25տ քաշով 6 անցումով 1 հետքի վրայով	100մ3	16,32

ՊԱՇՏՈՆ	ԱՆՈՒՆ ԱԶԳԱՆՈՒՆ	ՍՏՈՐԱԳՐ.	ԱՄԻՍ
ՆԳՋ	Ս. ՀԱՐՈՒԹՅՈՒՆՅԱՆ		
ՆԱԽԱԳԾԵՑ	Ա. ԱՅՎԱԶՅԱՆ		
ՍՏՈՒԳԵՑ	Կ. ՄՈՎՍԻՍՅԱՆ		

ՎԱՅՈՑ ՁՈՐ ՄԱՐԶԻ ԵՂԵԳՆԱՁՈՐ ՀԱՄԱՅՆՔԻ ՆՈՐ ՔԱՂԱՔԱՅԻՆ ԳԵՐԵԶՄԱՆՈՑԻ ՋՐԱՄԻԱՑՄԱՆ ՀԱՆԳՈՒՅՑԻ ՆԱԽԱԳԻԾ

ՀԻԴՐՈՏԵԽՆԻԿԱԿԱՆ ՄԱՍ	ՓՈՒԼ	ԹԵՐԹ	ԹԵՐԹԵՐ
	ԱՆ	29	29
Ջրագծի և ջրաչափական հանգույցի տարրերի մասնաշիր	«ՊՈՌՇԱԲԵՐԴՇԻՆ» ՍՊԸ		

ՊՇՏԵՏՆ	ԱՆՈՒՆ, ԱԶԳԱՆՈՒՆ	ՍՏՈՐԱԳՐ.	ԱՄՍ�currency	ՀՀ ԿԻՍՈՑ ՀԱՐ ՄԱՐԶԻ ԵՂԵԳՆԱՁՈՐ ՀԱՄԱՅՆՔԻ ՆՈՐ ՔԱՂԱՔԱՑԻՆ ԳԵՐԵԶՄԱՆՈՑԻ ԿԱՌՈՒՑՄԱՆ, ՇԻՆԱՐԱՐԱԿԱՆ ԱՇԽԱՏԱՆՔՆԵՐԻ ՆԱԽԱԳԻԾ
ՆԳՋ	Ս. ՀԱՐՈՒԹՅՈՒՆՅԱՆ			
ՆԱԽԱԳԾԵՑ	Ա. ԱՅՎԱԶՅԱՆ			
ՍՏՈՒԳԵՑ	Գ. ՄՈՎՍԻՍՅԱՆ			ՃԱՐՏԱՐԱՊԵՏԱՇԻՆԱՐԱՐԱԿԱՆ ՄԱՍ՝
				ՓՈՒԼ ԹԵՐԹ ԹԵՐԹԵՐ
				ԱՆ 5 36
				ԳԵՐԵԶՄԱՆՈՑԱՆ ԱՐՏԱՔԻՆ ԵՎ ՆԵՐՔԻՆ ՃԱՆԱՊԱՐՀԱՅԻՆ-ՑԱՆՑԻ ԱՌԱՆՑՔՆԵՐԻ ԱՆԿՑՈՒՆԱՅԻՆ ԴԱՍԱՎՈՐՎԱԾՈՒԹՅԱՆ ԳԼԽԱՎՈՐ ՀԱՏԱԿԱԳԻԾ
				<<ՊՈՒՇԱԲԵՐԴԻՆ>> ՍՊԸ